Las referencias tachadas no son operativas

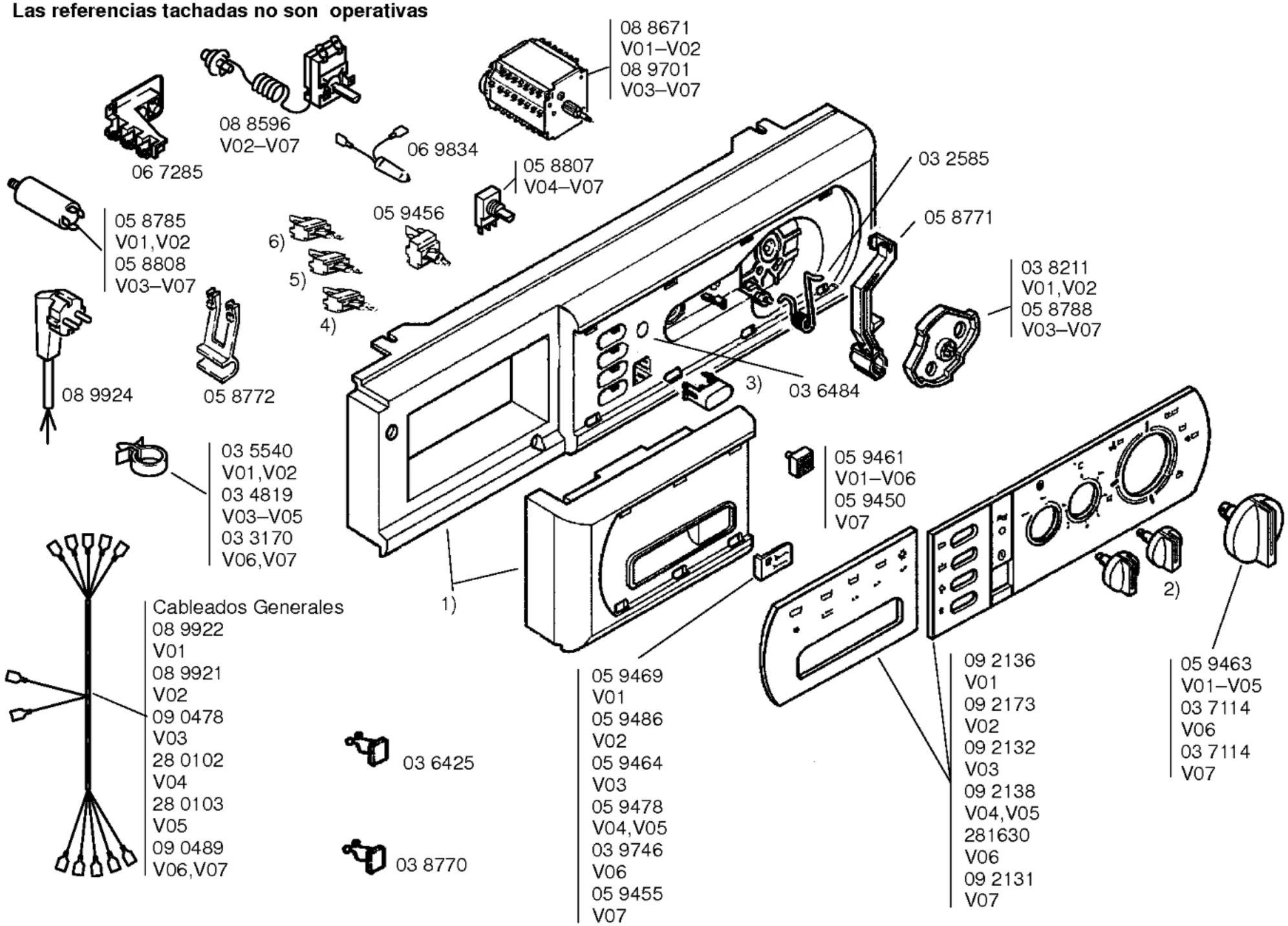

1) 27 8488
V01–V05
27 6913
V06
27 8484
V07

2) 05 9462
V02–V06
05 9451
V07

3) 05 9460
V01–V06
05 9449
V07

4) 03 6369
V02
05 9459
V03–V07

5) 05 9453
V01–V06

6) 05 9458
V03–V07

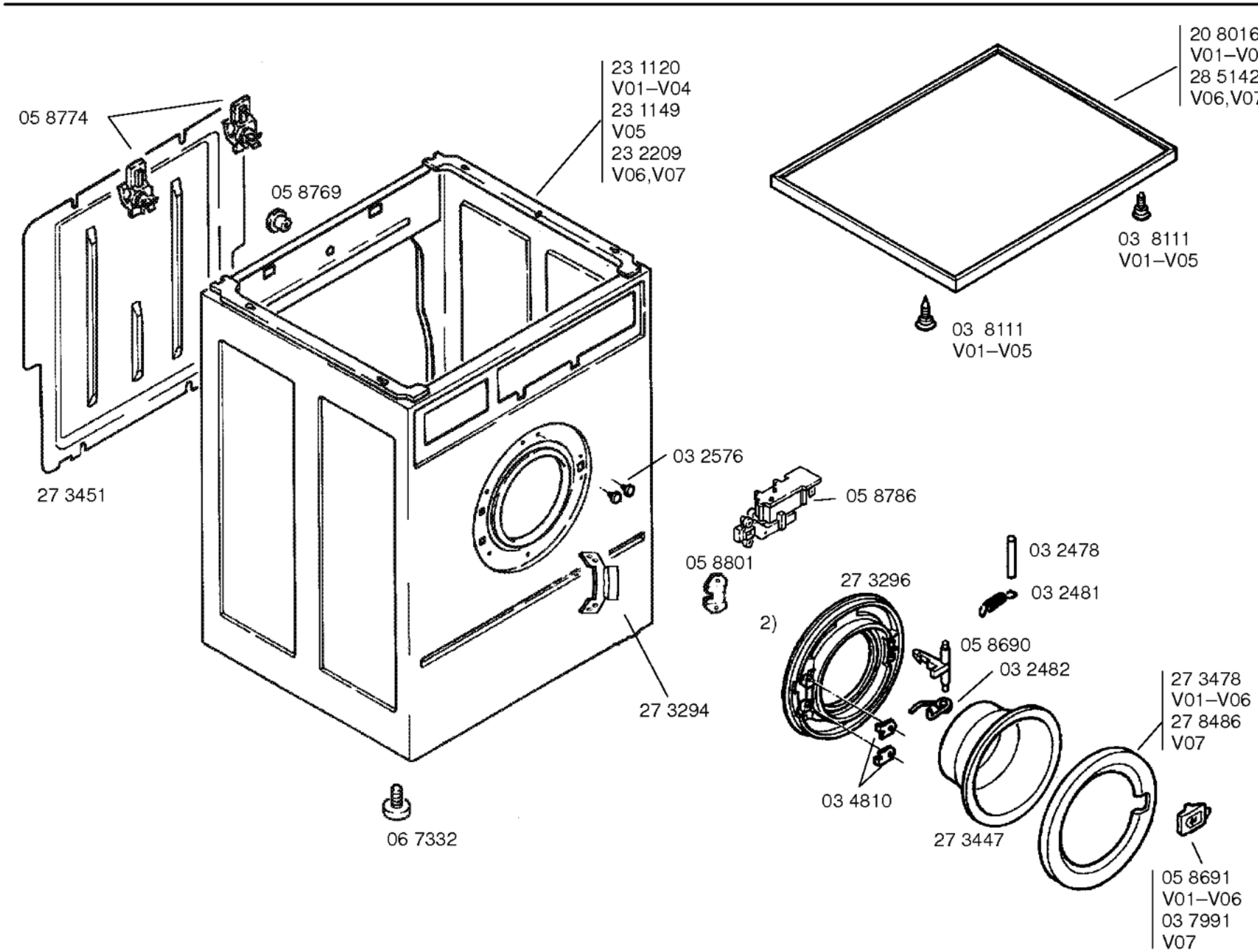
05 8774
05 8769
23 1120
V01–V04
23 1149
V05
23 2209
V06,V07
20 8016
V01–V05
28 5142
V06,V07
03 8111
V01–V05
03 8111
V01–V05
27 3451
03 2576
05 8786
05 8801
27 3296
03 2478
03 2481
2)
05 8690
03 2482
27 3478
V01–V06
27 8486
V07
27 3294
03 4810
27 3447
06 7332
05 8691
V01–V06
03 7991
V07

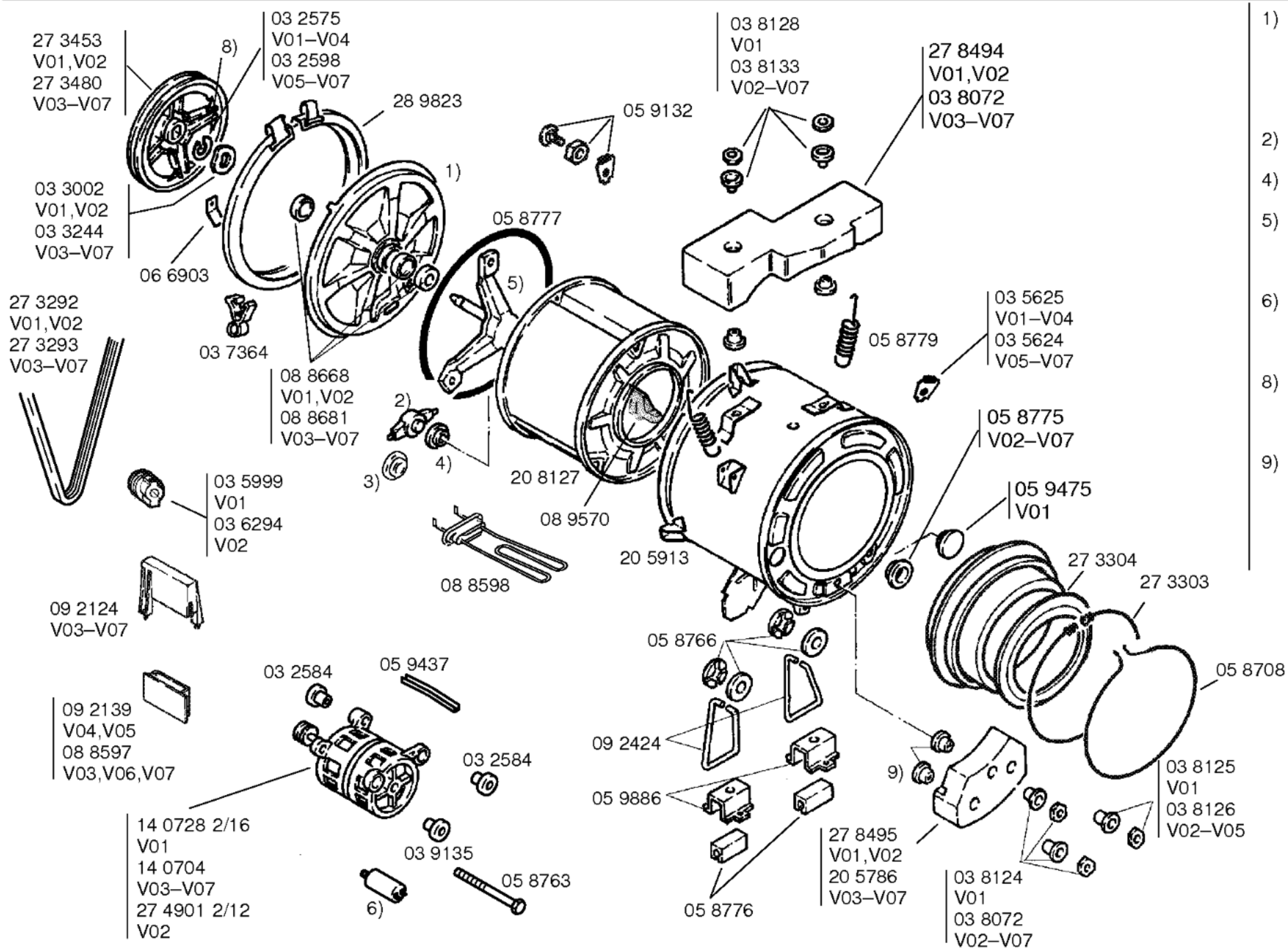

1) 20 8125
V01,V02
20 4955
V03–V07
20 8125
V04
2) 03 9845
V01
4) 03 5770
V01
5) 27 8162
V01,V02
21 0184
V03–V07
6) 05 9471 . . . 12,5mF
V01
08 8672 . . . 14mF
V02
8) 03 2575
V01,V02
03 2598
V03–V07
9) 03 8127
V02–V07

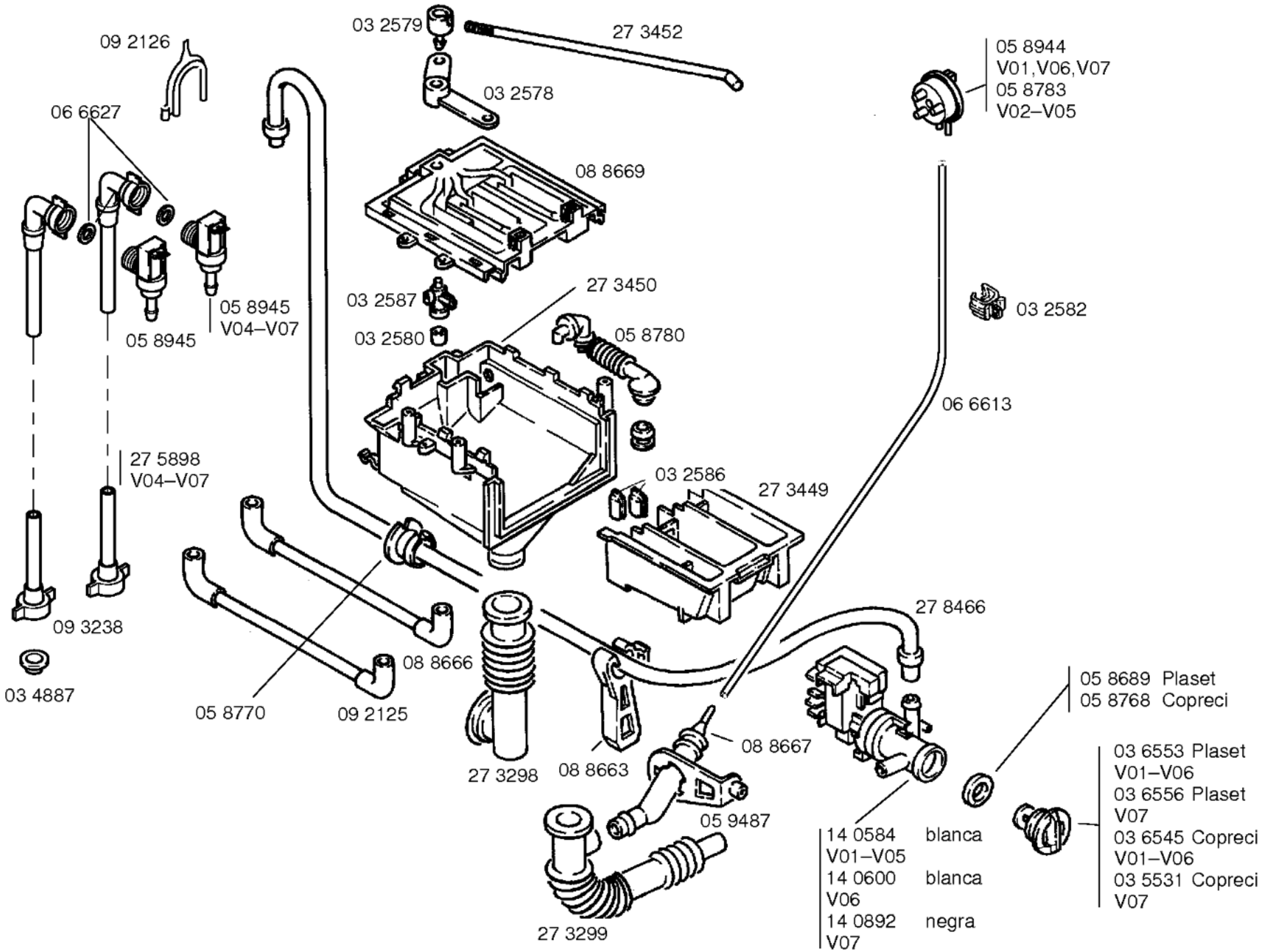
09 2126
06 6627
03 2579
27 3452
03 2578
05 8944
V01,V06,V07
05 8783
V02–V05
08 8669
03 2587
27 3450
03 2582
05 8945
V04–V07
05 8945
03 2580
05 8780
06 6613
27 5898
V04–V07
03 2586
27 3449
09 3238
27 8466
08 8666
03 4887
05 8689 Plaset
05 8768 Copreci
05 8770
09 2125
08 8667
03 6553 Plaset
V01–V06
03 6556 Plaset
V07
03 6545 Copreci
V01–V06
03 5531 Copreci
V07
27 3298
08 8663
05 9487
14 0584 blanca
V01–V05
14 0600 blanca
V06
14 0892 negra
V07
27 3299