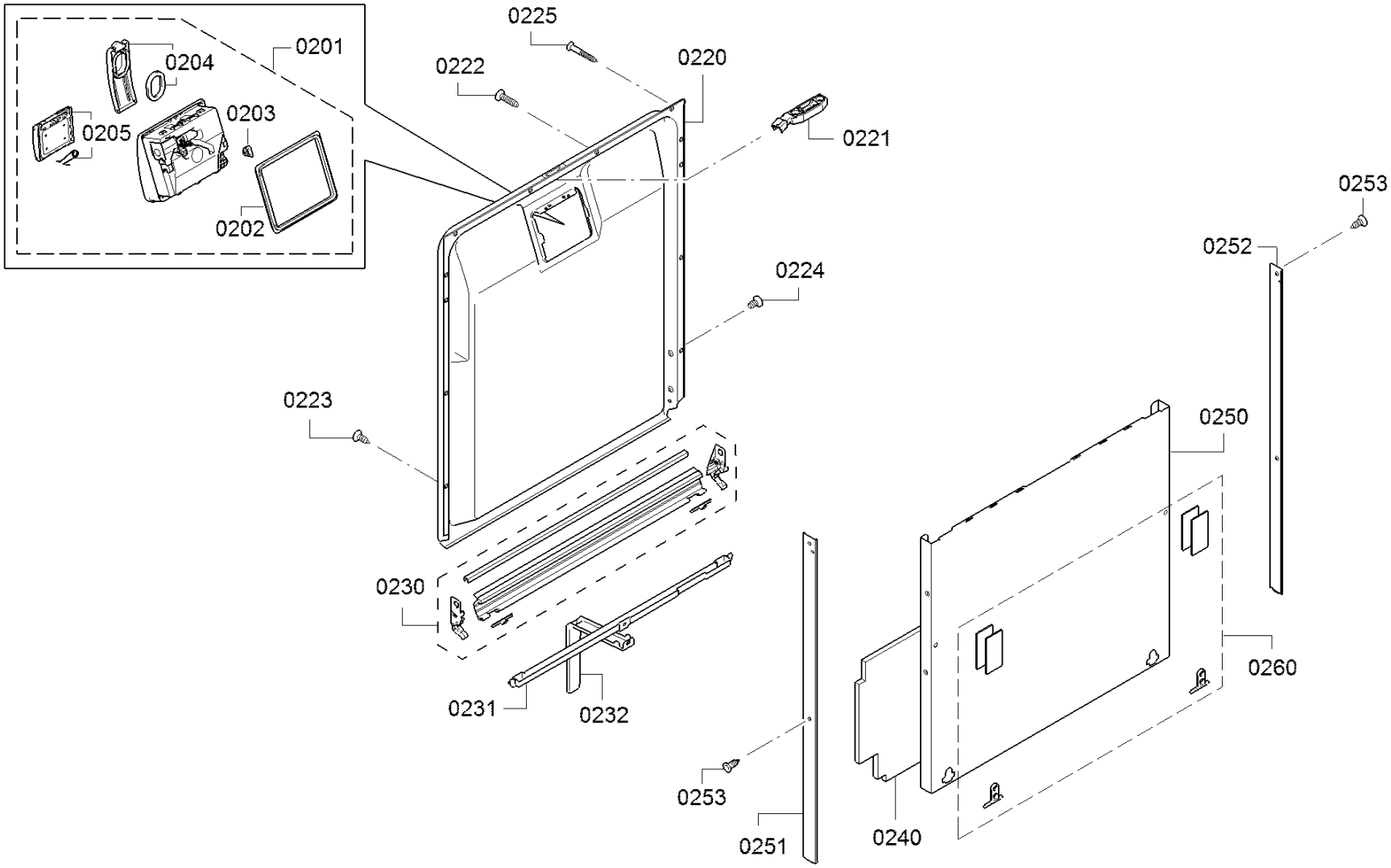
0201
0204
0205
0203
0202
0225
0222
0220
0221
0224
0223
0230
0231
0232
0253
0251
0240
0250
0252
0253
0260