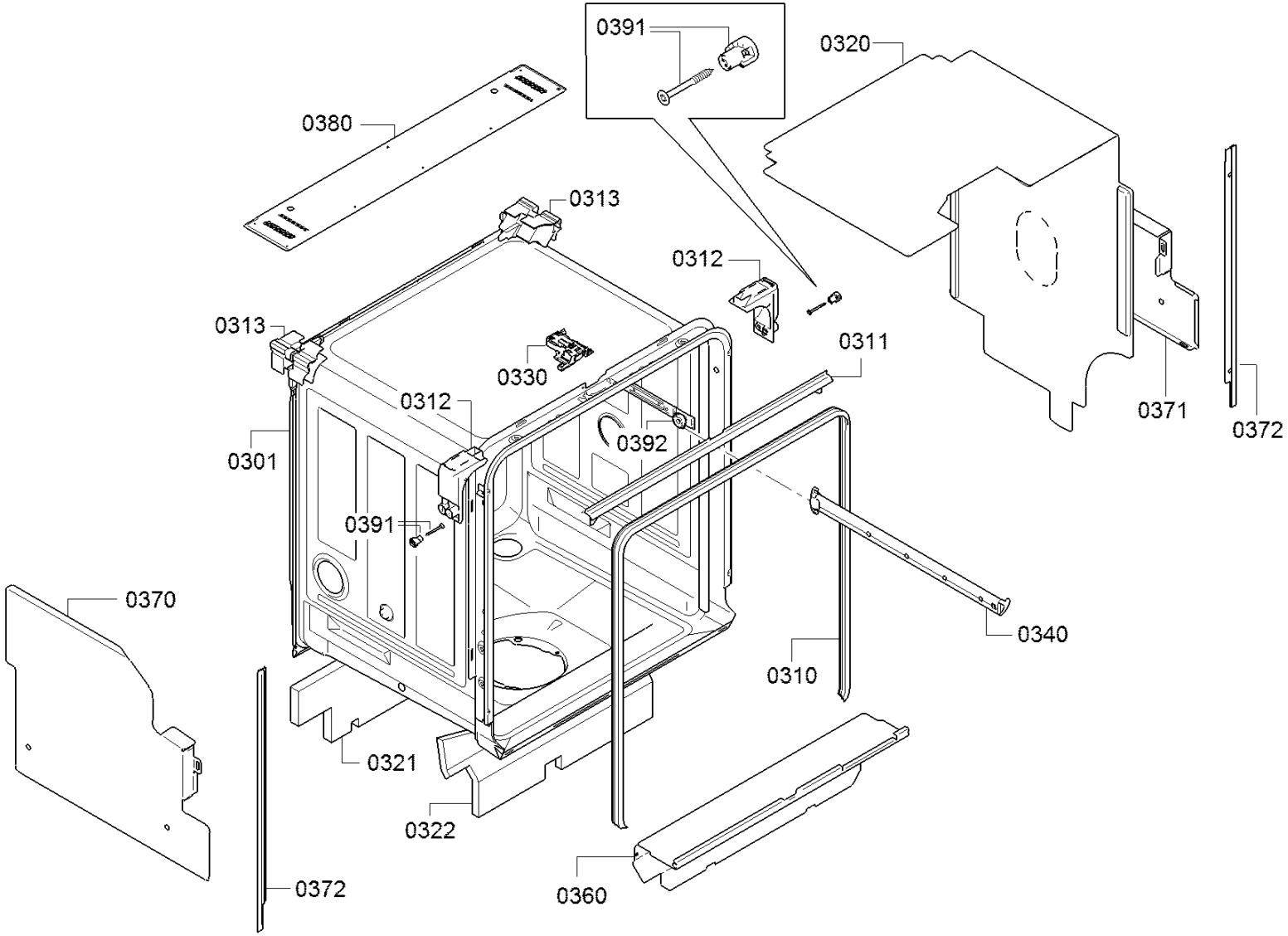
0391
0320
0380
0313
0312
0313
0311
0330
0312
0371
0372
0392
0301
0391
0370
0340
0310
0321
0322
0372
0360