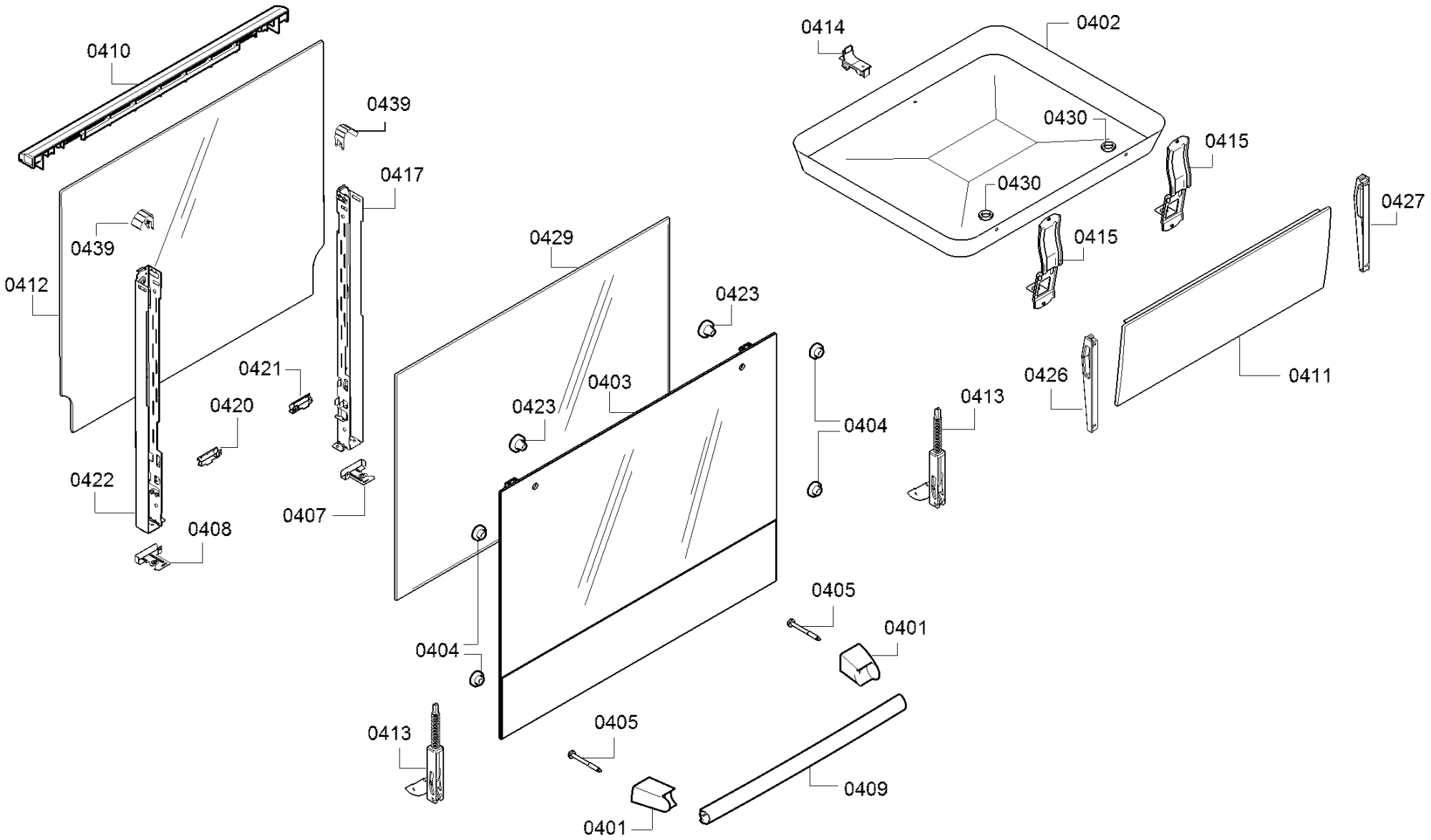
0410
0439
0417
0439
0412
0429
0423
0421
0403
0420
0423
0422
0407
0408
0404
0404
0405
0401
0413
0405
0409
0401
0414
0402
0430
0415
0430
0415
0427
0426
0411
0413