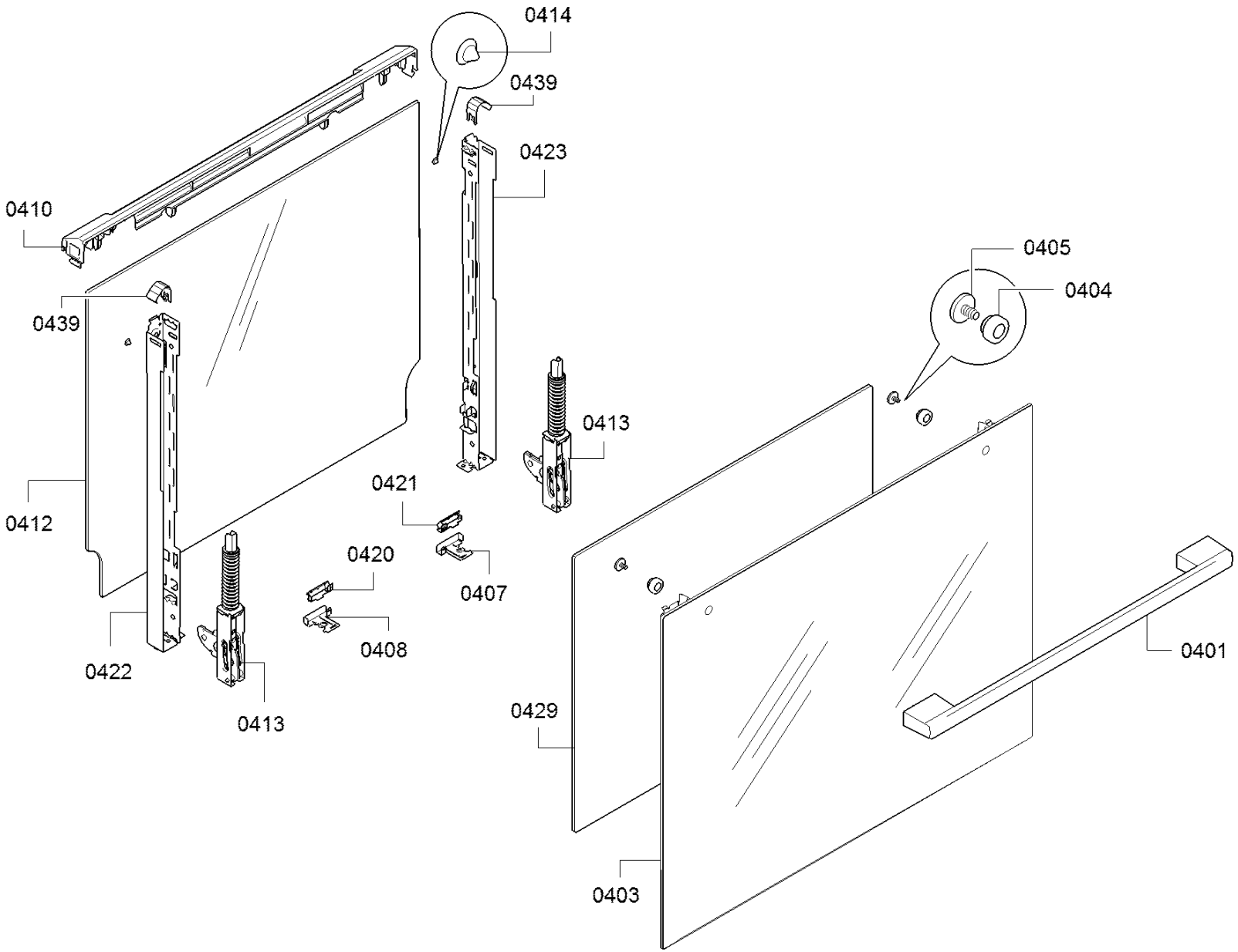
0414
0439
0423
0410
0405
0404
0439
0413
0421
0412
0420
0407
0408
0422
0413
0401
0429
0403