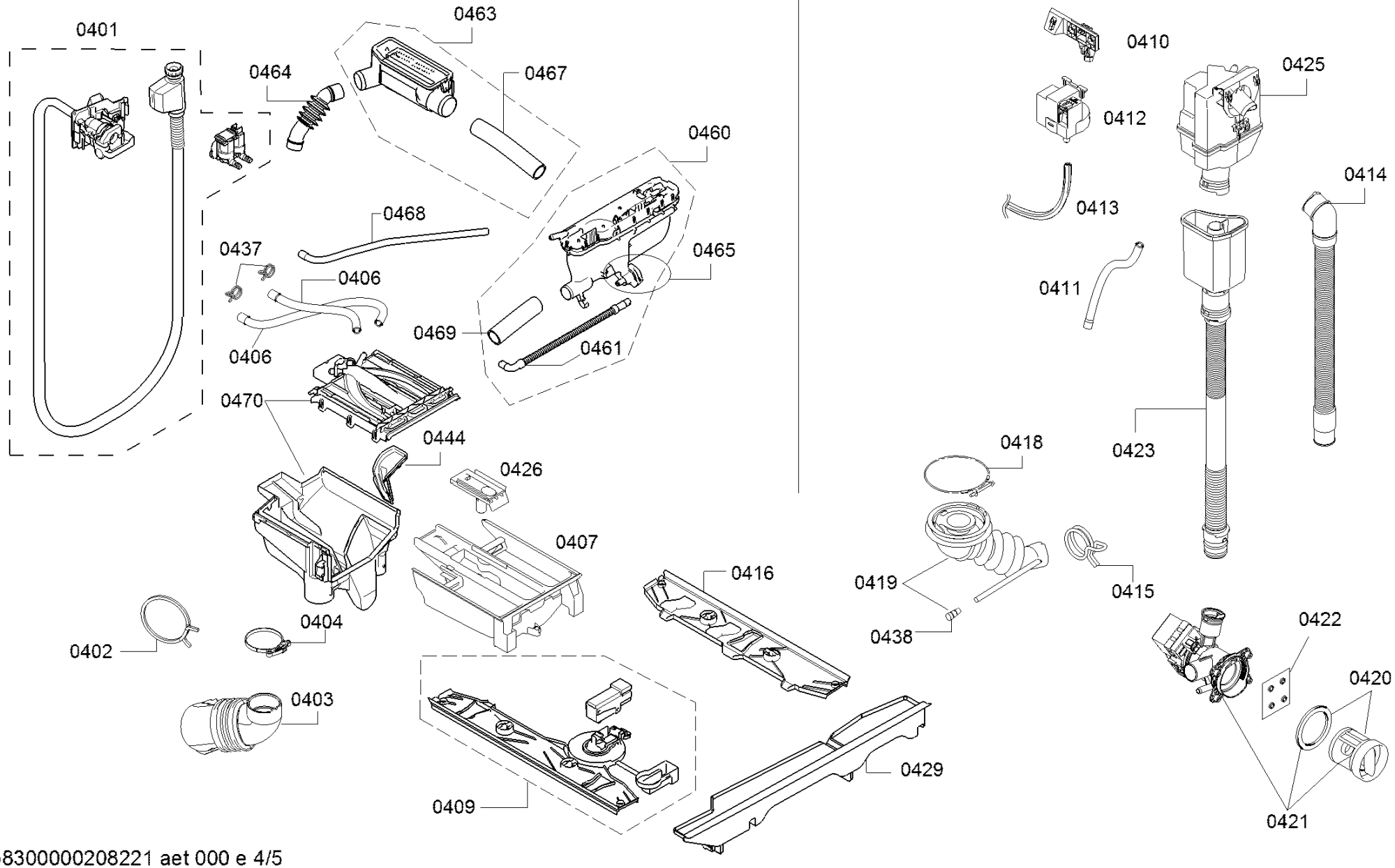
0401
0463
0464
0467
0460
0468
0437
0406
0465
0406
0469
0461
0470
0444
0426
0407
0416
0402
0404
0403
0409
0429
0410
0425
0412
0414
0413
0411
0423
0418
0419
0415
0438
0422
0420
0421