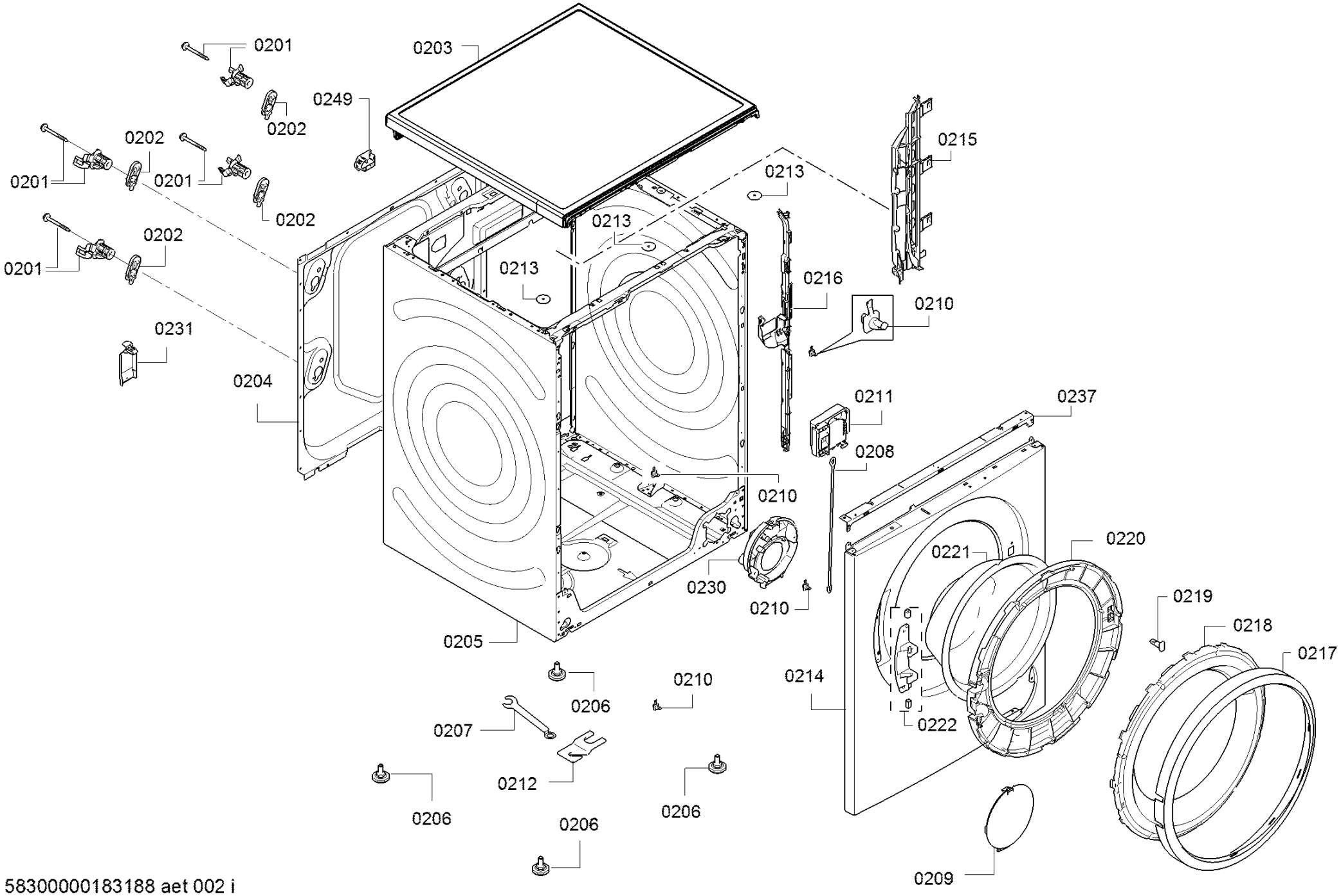
0201
0203
0249
0202
0202
0201
0201
0202
0202
0201
0213
0215
0213
0213
0216
0210
0231
0204
0211
0237
0208
0210
0220
0221
0230
0210
0219
0218
0217
0205
0206
0210
0214
0207
0222
0212
0206
0206
0206
0209