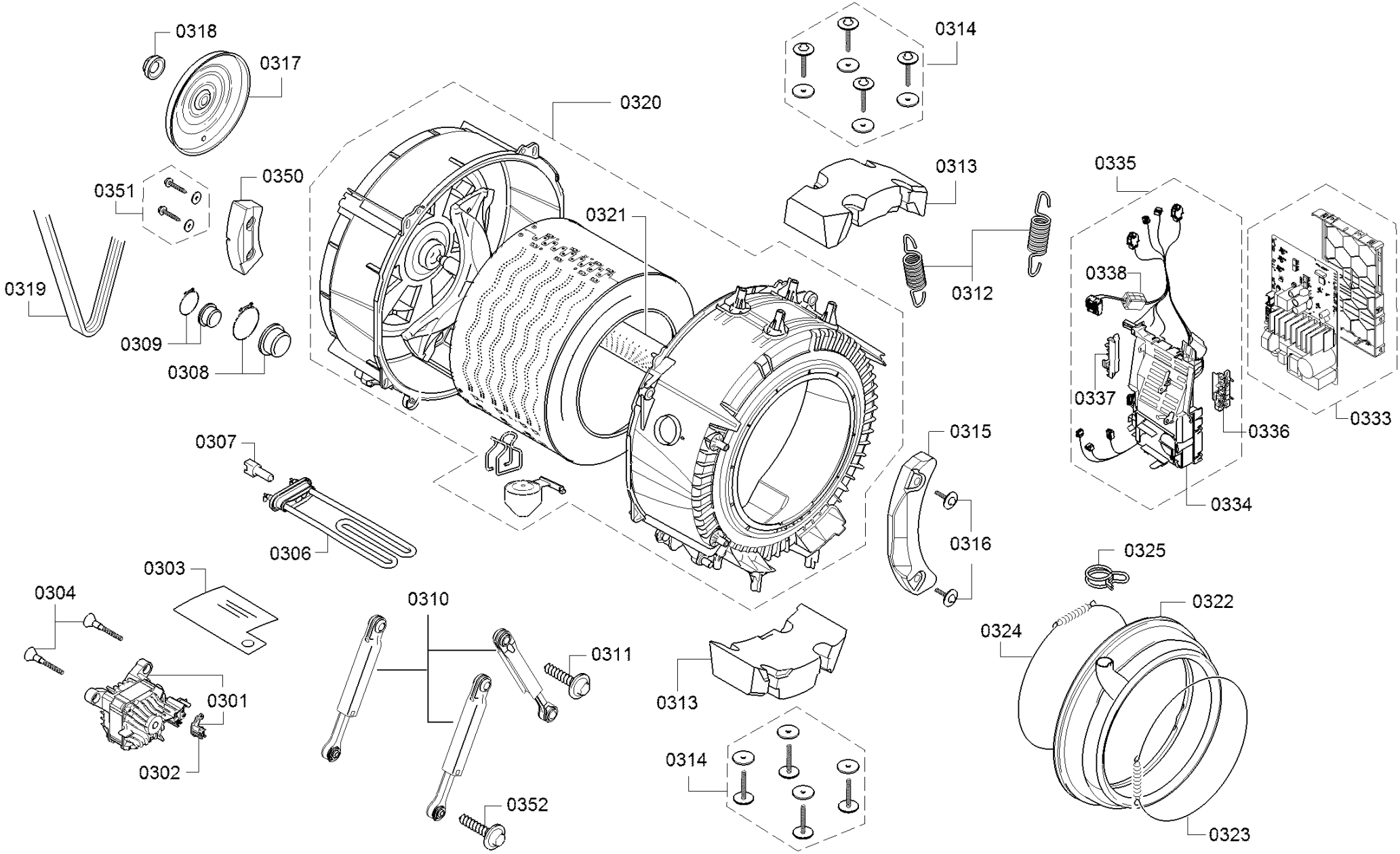
0318
0317
0320
0314
0313
0335
0351
0350
0321
0312
0338
0319
0309
0308
0337
0336
0333
0315
0307
0334
0306
0316
0325
0303
0304
0310
0322
0324
0311
0301
0313
0302
0314
0352
0323