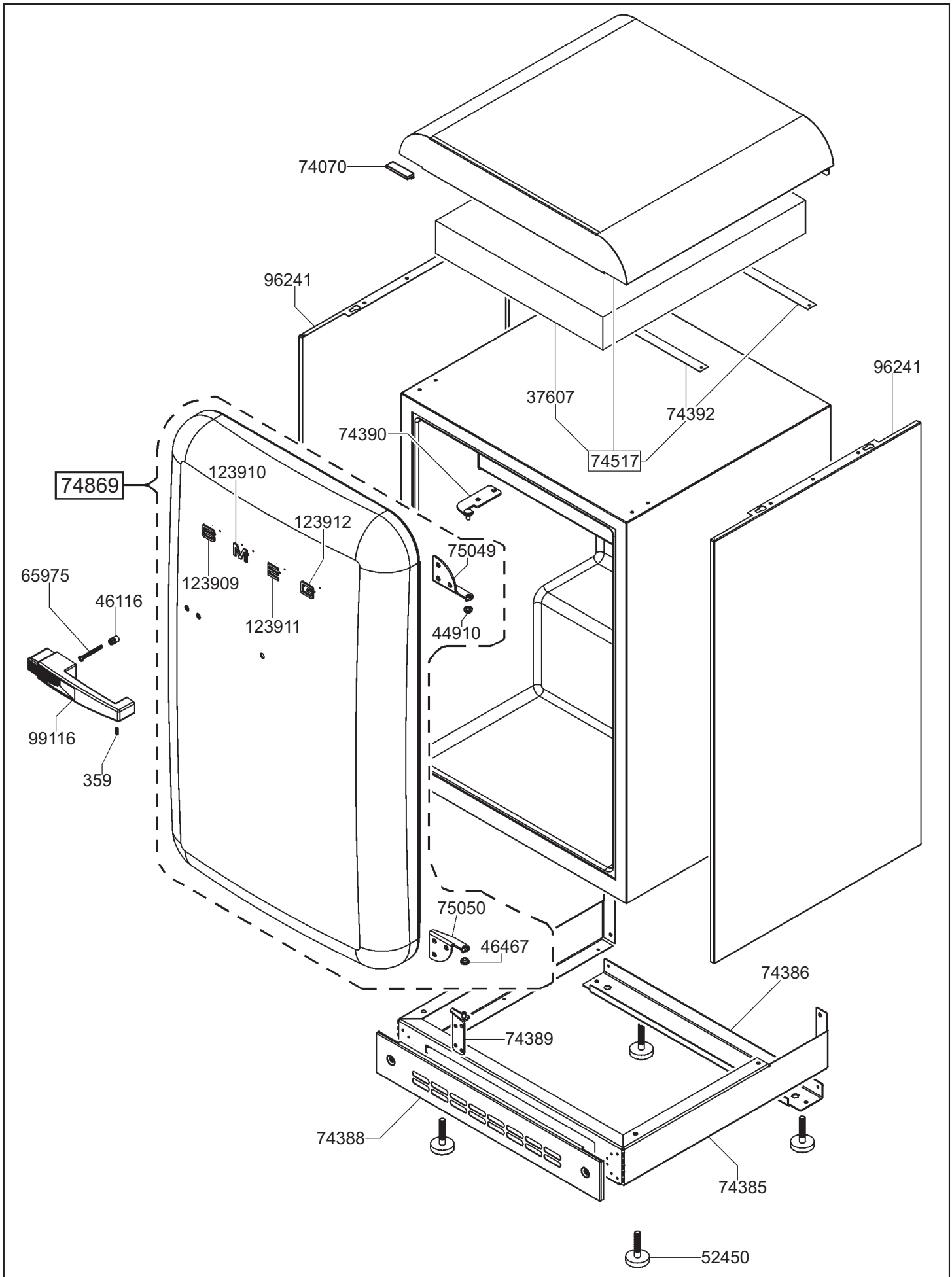

smeg S.p.A	mm FORM. A4	LA RIPRODUZIONE O LA CESSIONE DEL PRESENTE DISEGNO DEVONO ESSERE AUTORIZZATE DALLA "SMEG" SPA ANY REPRODUCTION OR TRANSFER OF THE PRESENT DRAWING MUST BE AUTHORIZED BY "SMEG" SPA	MODELLO - MODEL FAB10HRBL2	CODICE - ART.NO. 752571 - A	DATA - DATE 28.10.2019

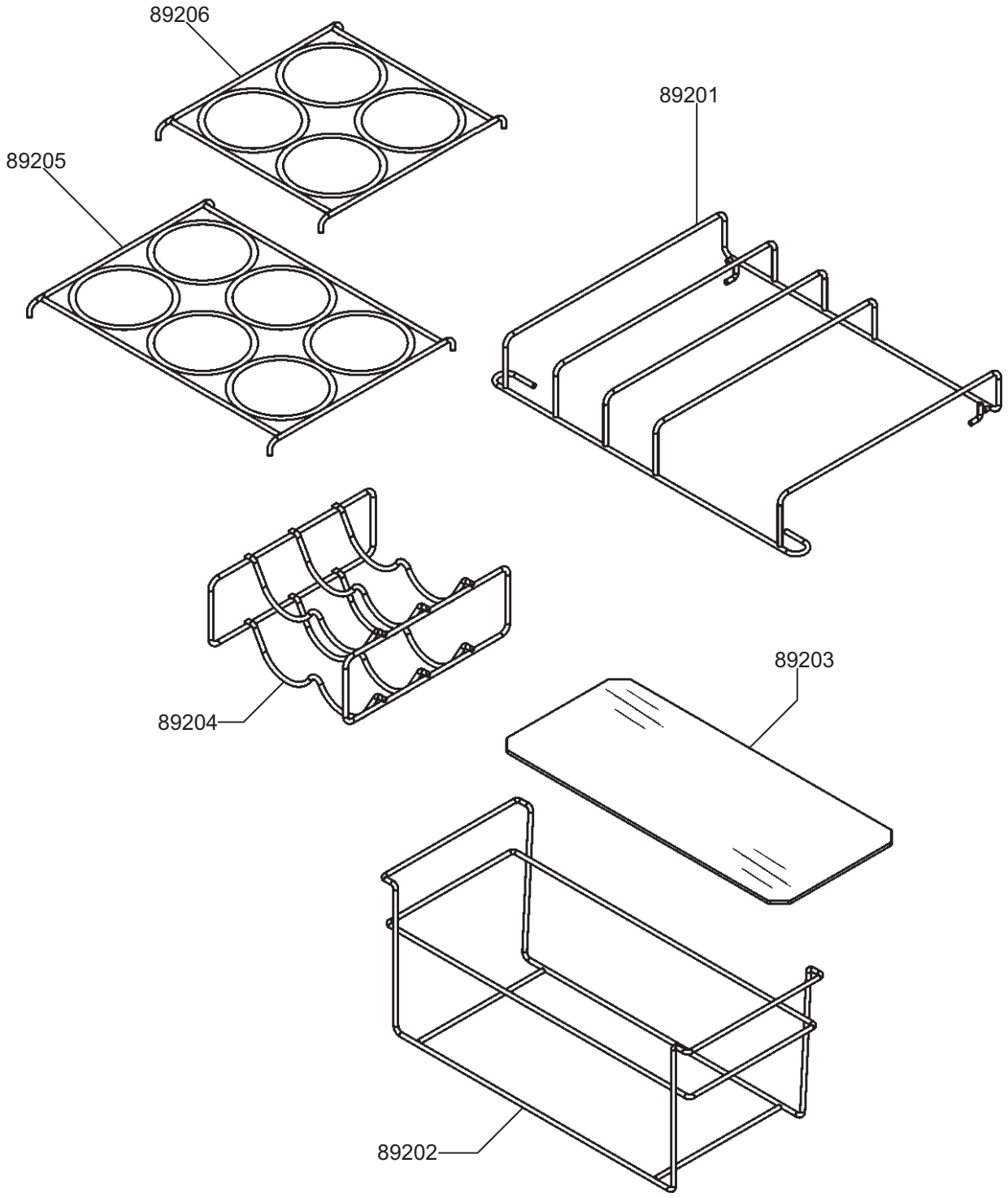

smeg S.p.A	mm FORM. A4	LA RIPRODUZIONE O LA CESSIONE DEL PRESENTE DISEGNO DEVONO ESSERE AUTORIZZATE DALLA "SMEG" SPA ANY REPRODUCTION OR TRANSFER OF THE PRESENT DRAWING MUST BE AUTHORIZED BY "SMEG" SPA	MODELLO - MODEL FAB10HRBL2	CODICE - ART.NO. 752571 - B	DATA - DATE 28.10.2019