J 12
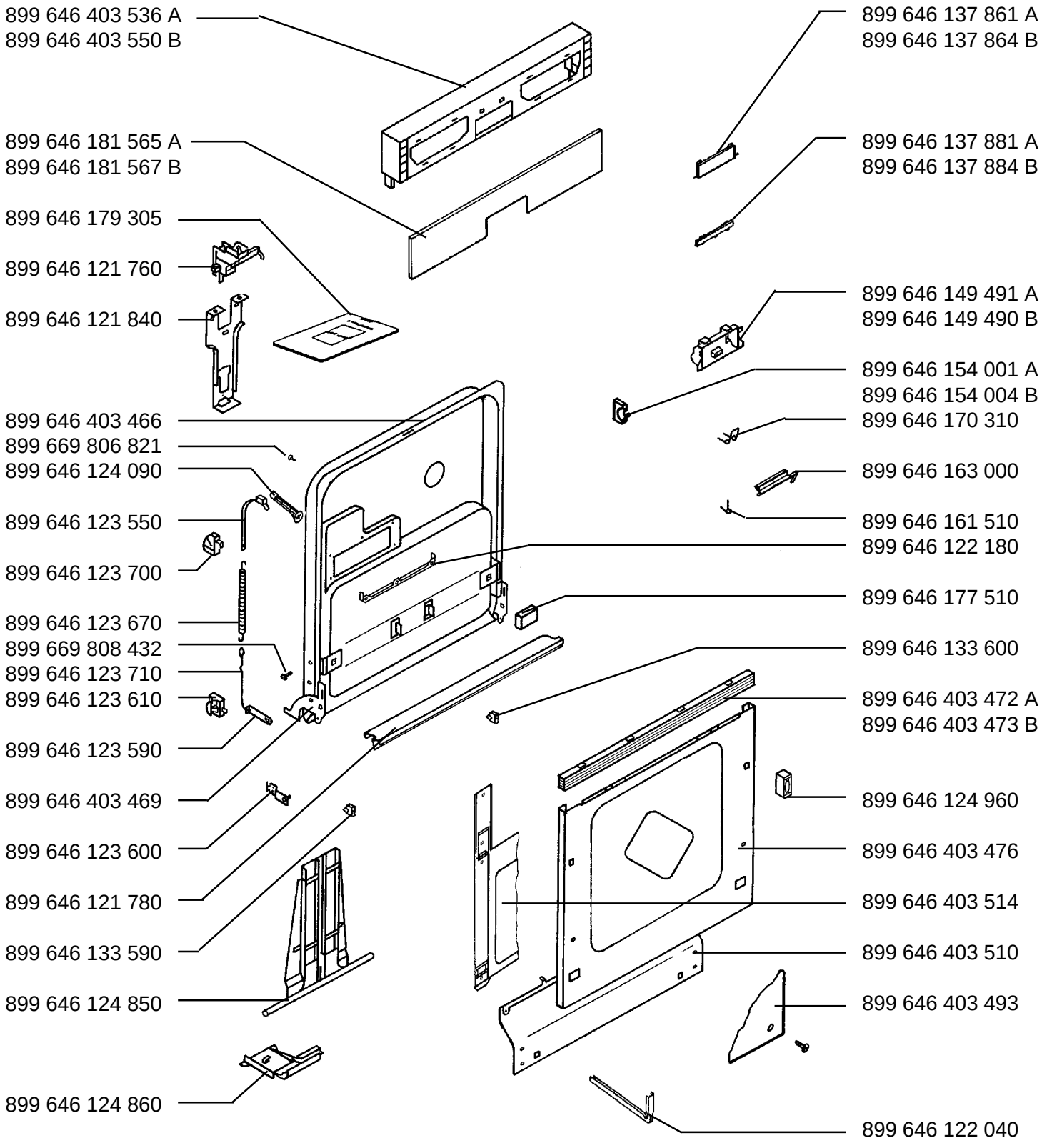
ESI 660 - w	Prod.-Nr. 911 234 083 A	-DK-NO-SF-SE-
ESI 660 - k	Prod.-Nr. 911 234 084 B	-DK-NO-SF-SE-