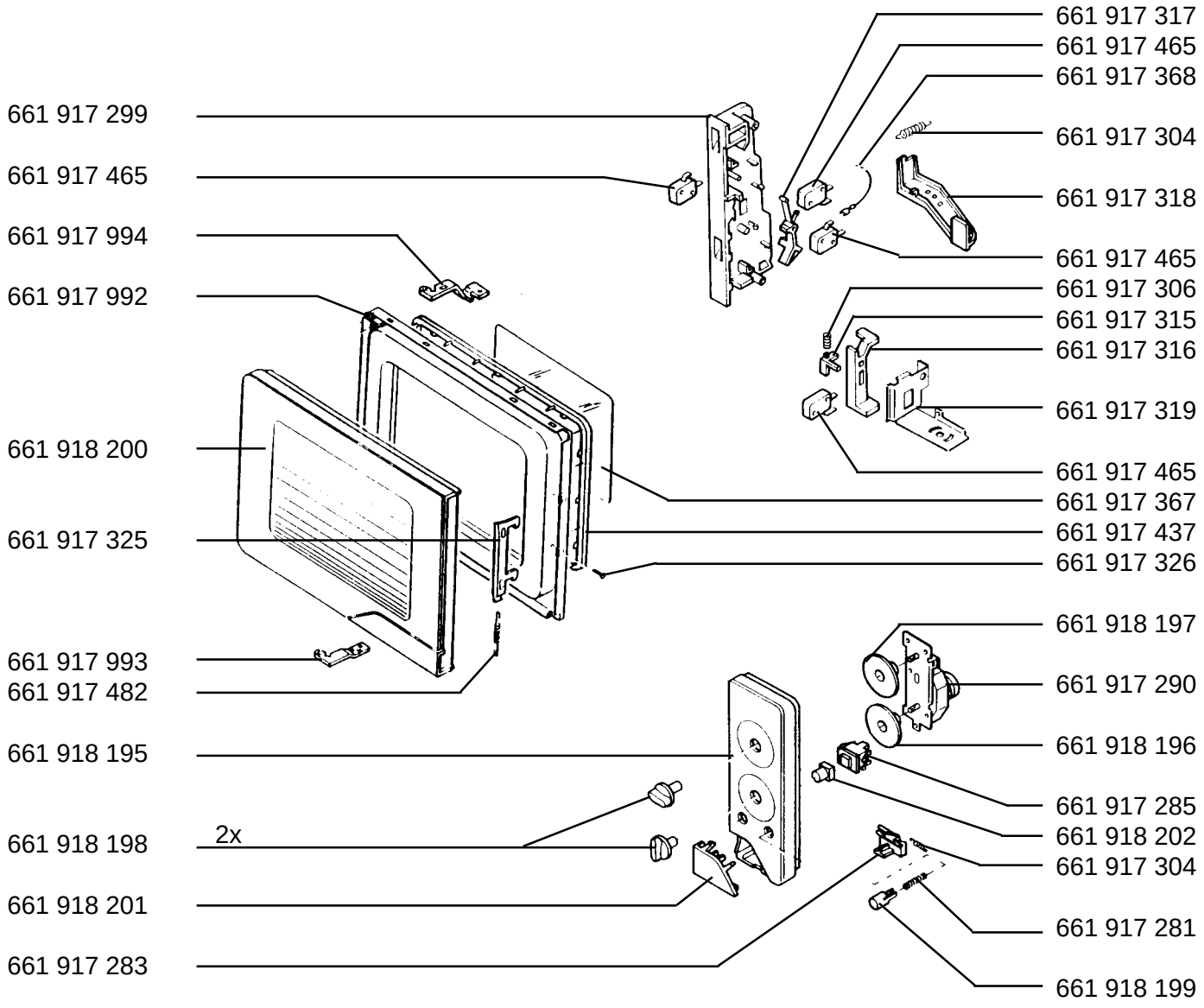MICROMAT	110-w	E-Nr. 611 831 501	DE
	110 E-w	E-Nr. 611 831 511	DE
	110-w	E-Nr. 611 831 601	EU/SC/CH