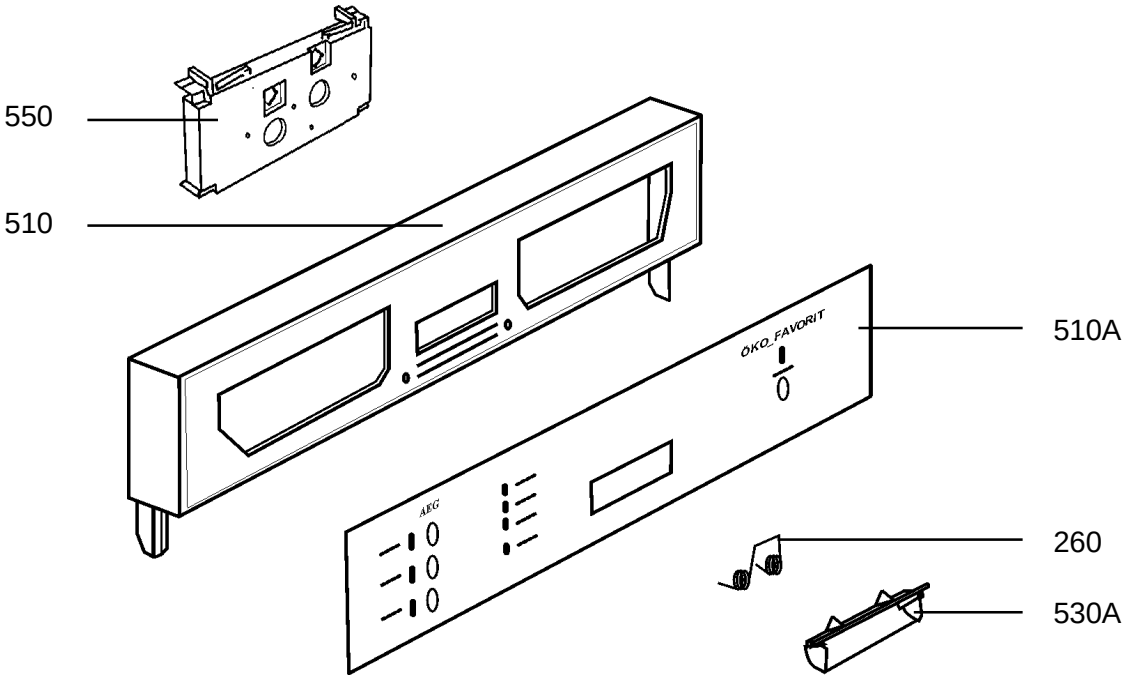

Explosionszeichnungs Nr.:N19112000909

Number of picture