D 03
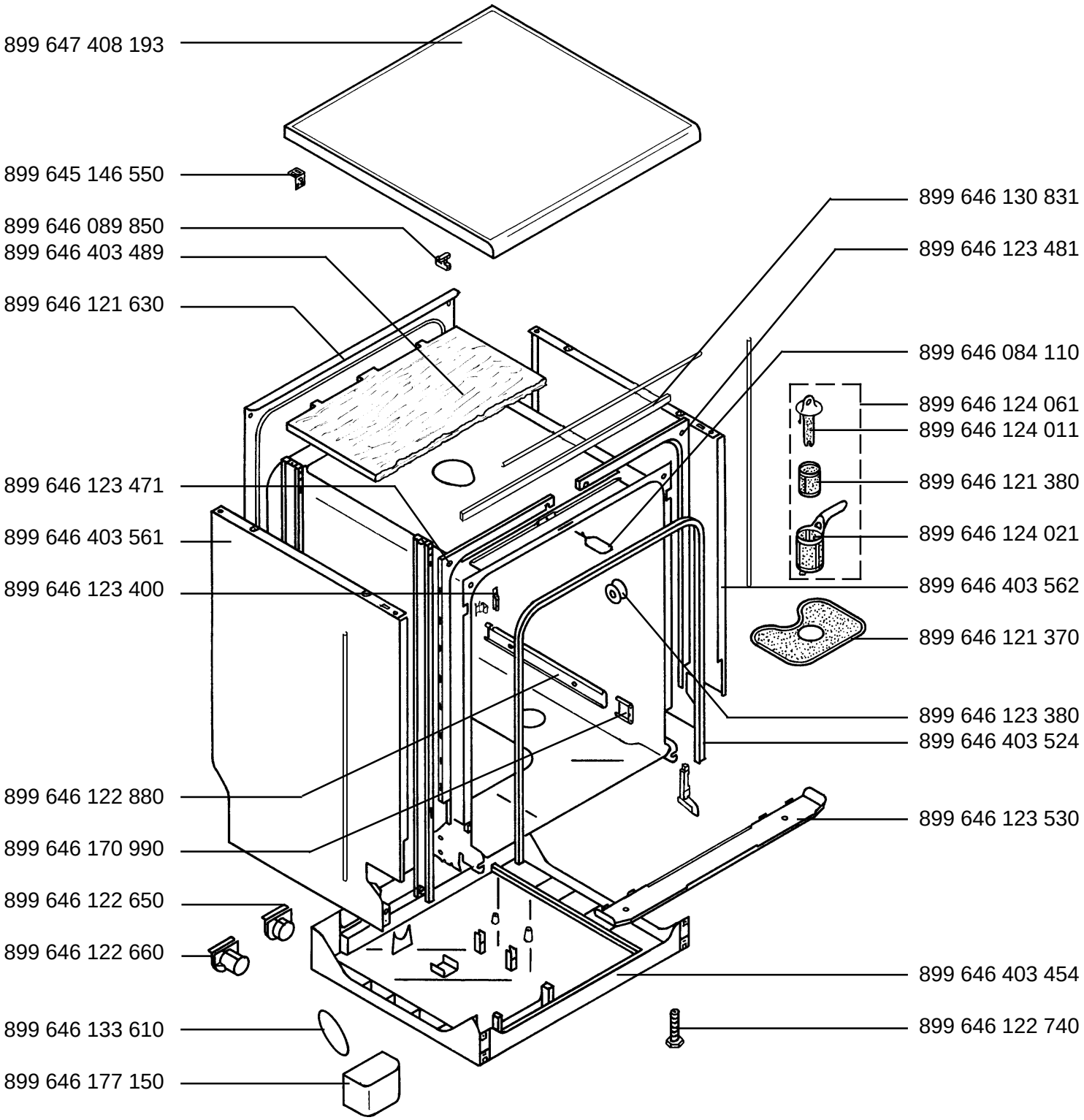
ESF 675 - w Prod.-Nr. 911 232 103 -ES-