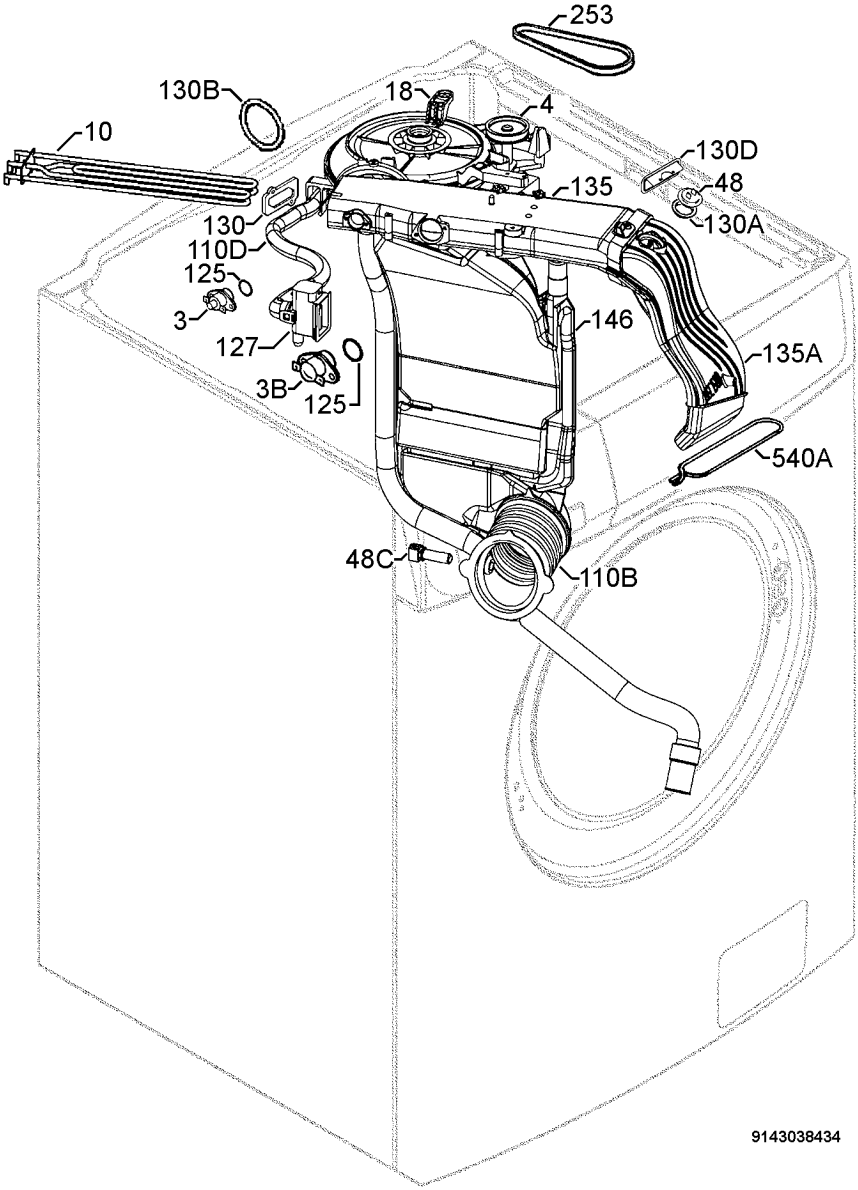
253
130B
18
4
10
130D
48
135
130A
130
110D
125
3
146
127
135A
3B
125
540A
48C
110B
9143038434