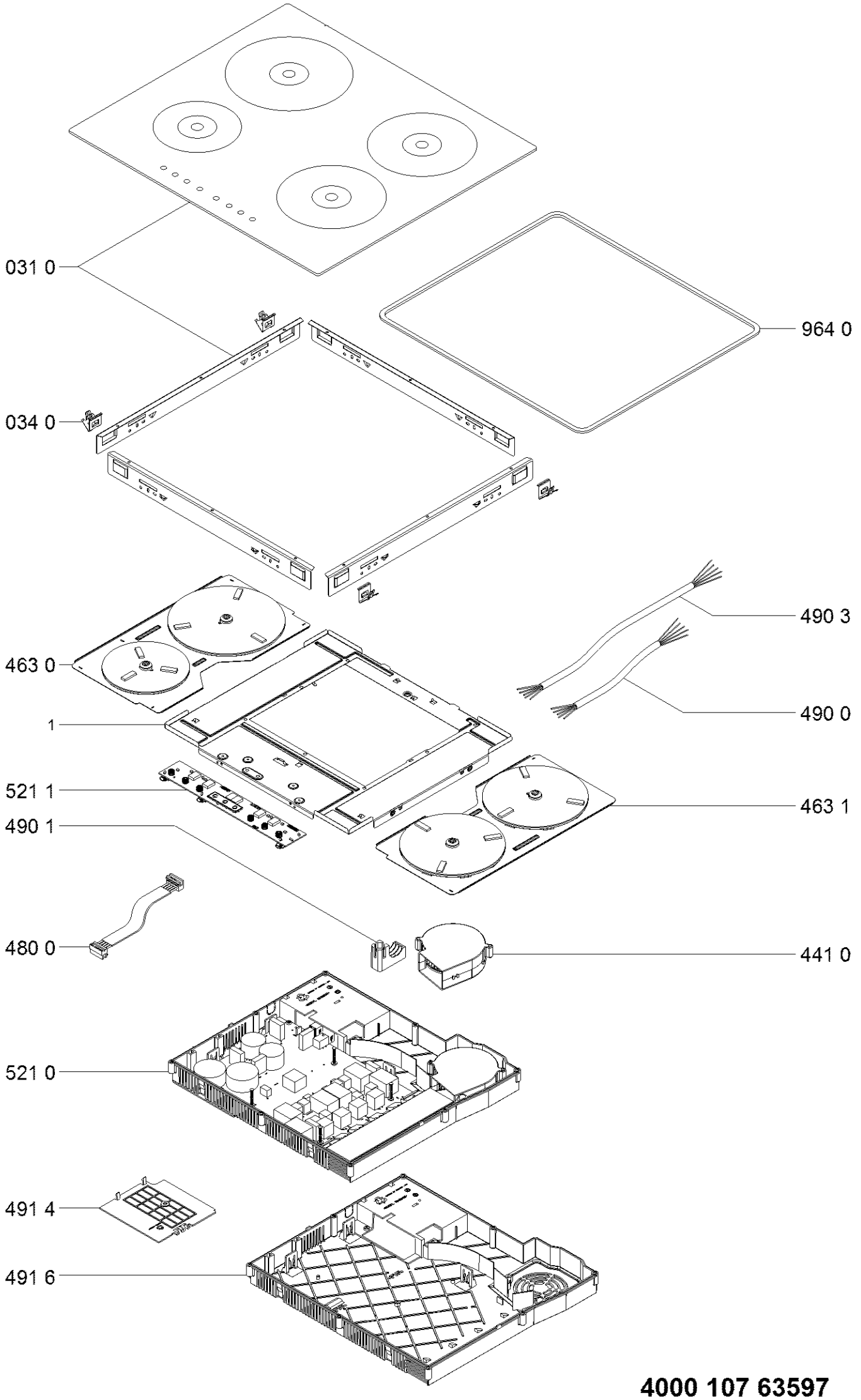

4000 107 63597