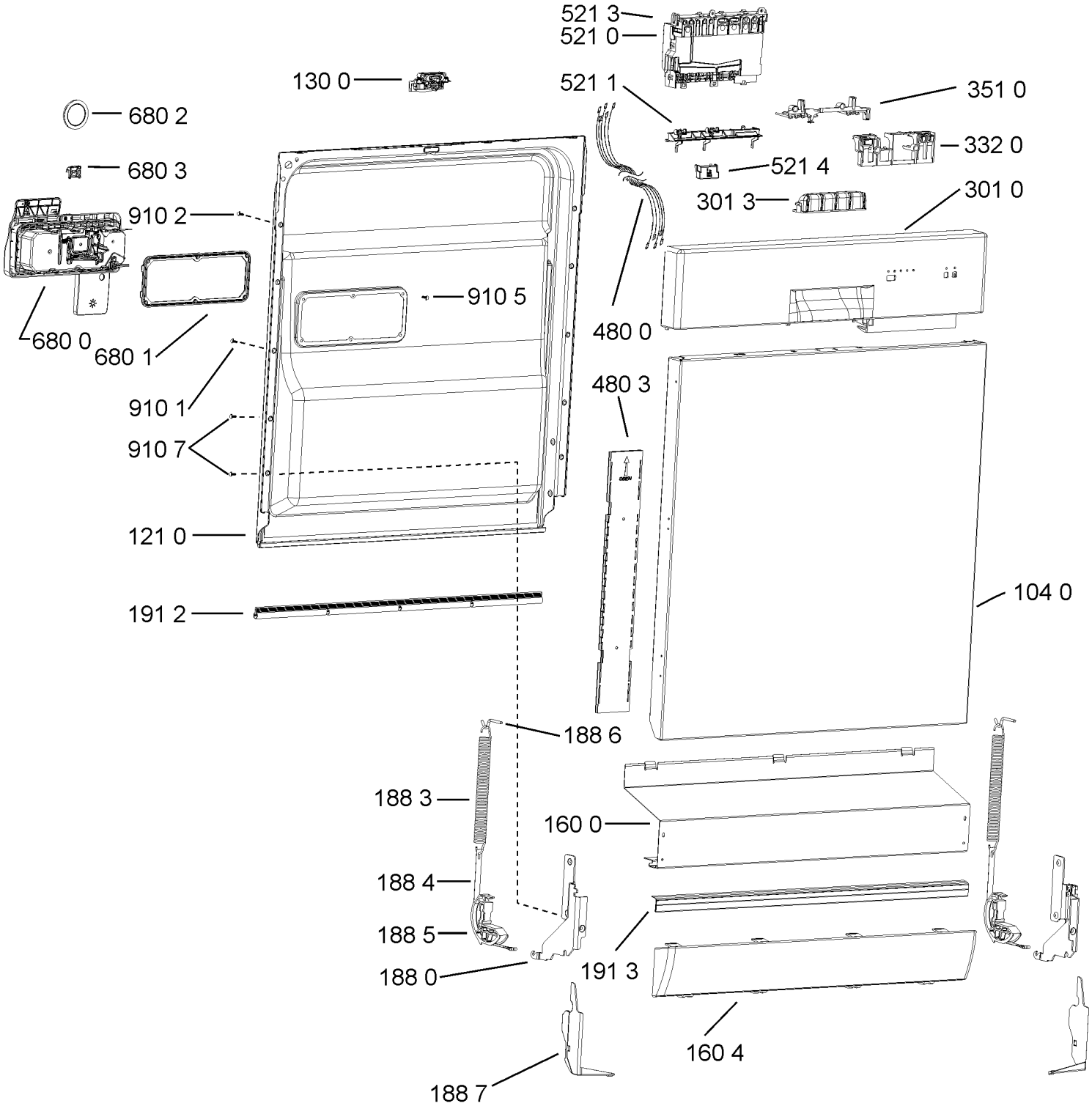

400010562640