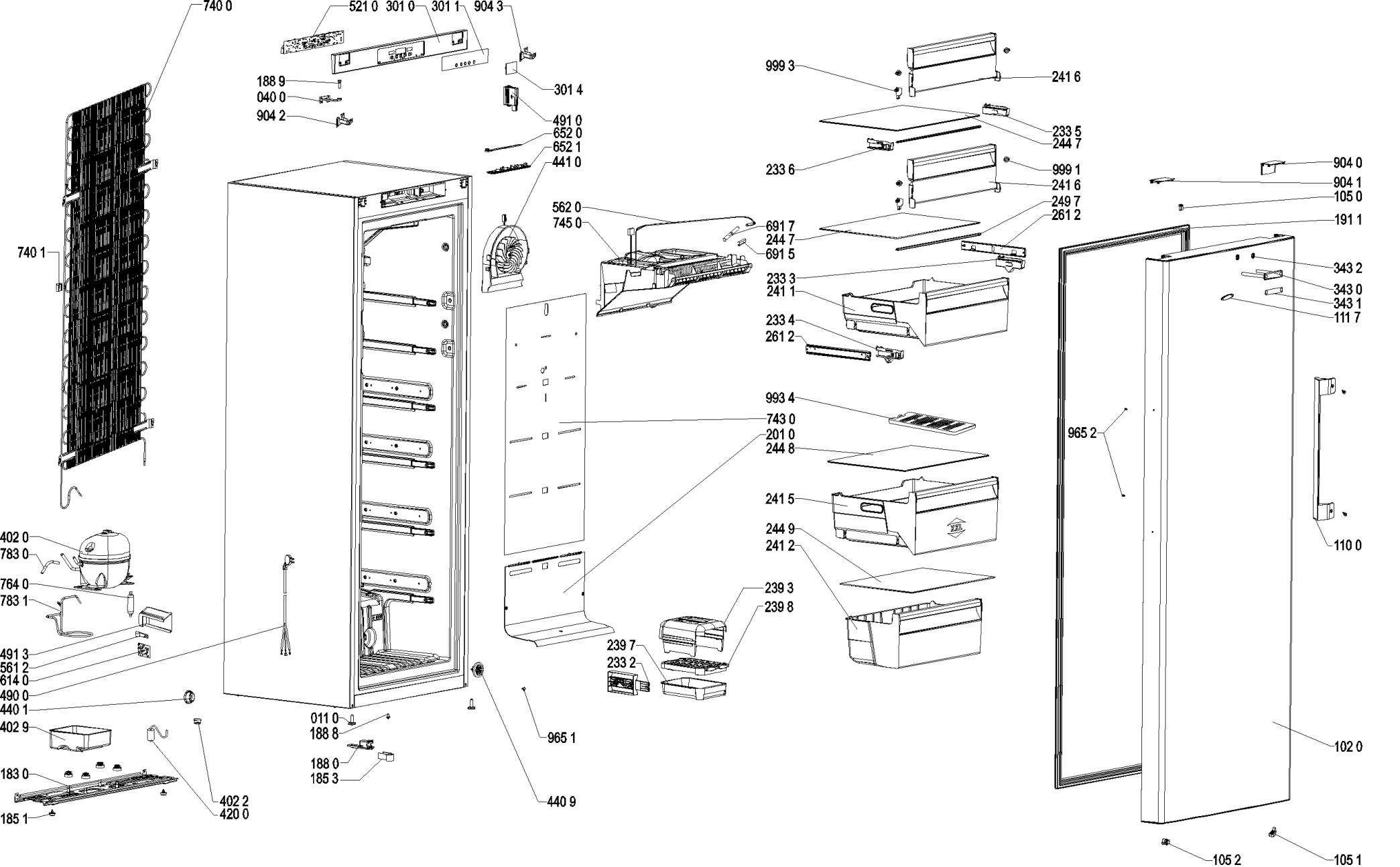

4000 107 07129