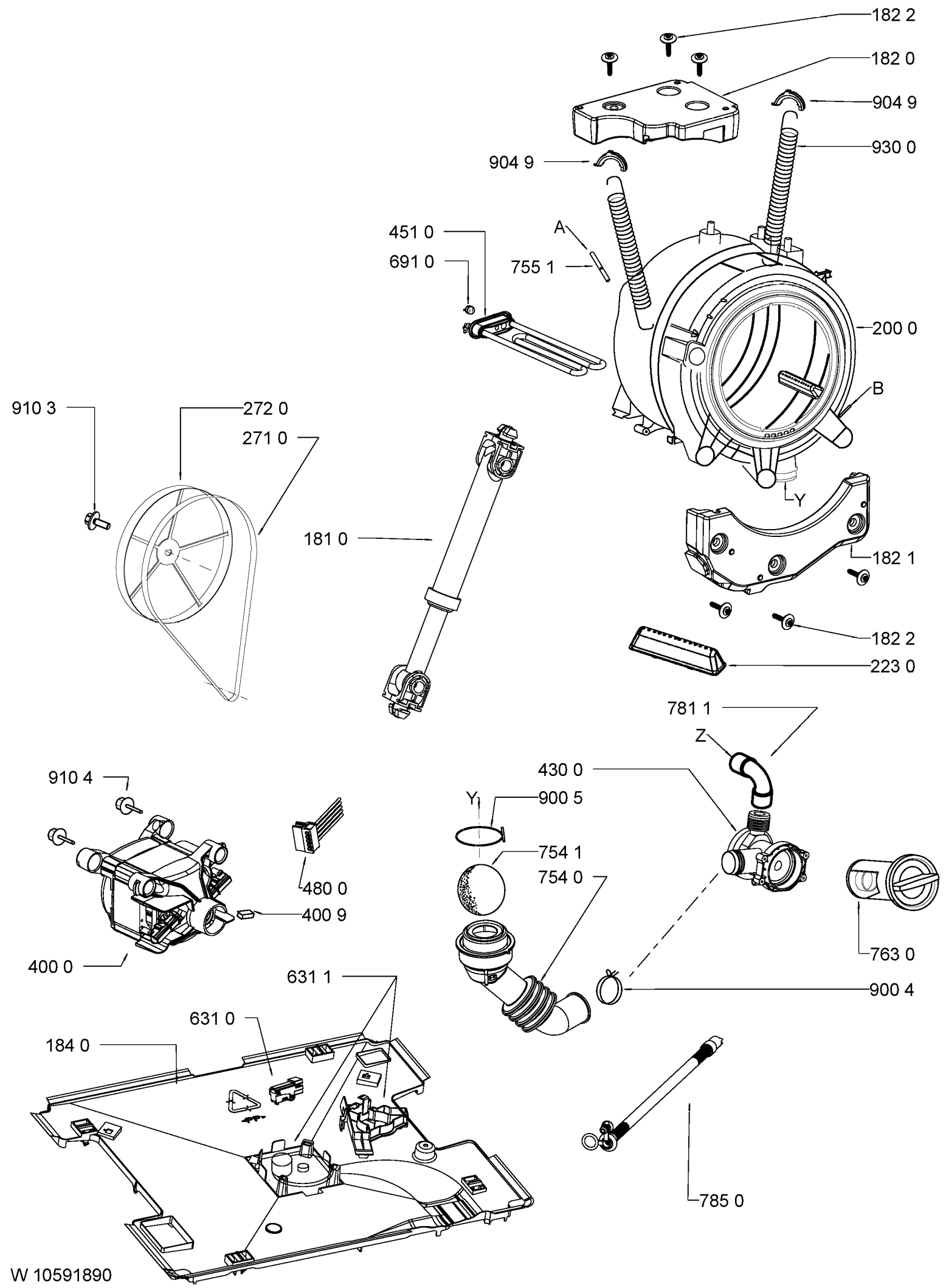
182 2
182 0
904 9
930 0
904 9
451 0
691 0
A
755 1
200 0
B
910 3
272 0
271 0
181 0
Y
182 1
182 2
223 0
781 1
Z
910 4
430 0
Y
900 5
754 1
754 0
480 0
400 9
400 0
763 0
900 4
631 1
631 0
184 0
785 0
W 10591890