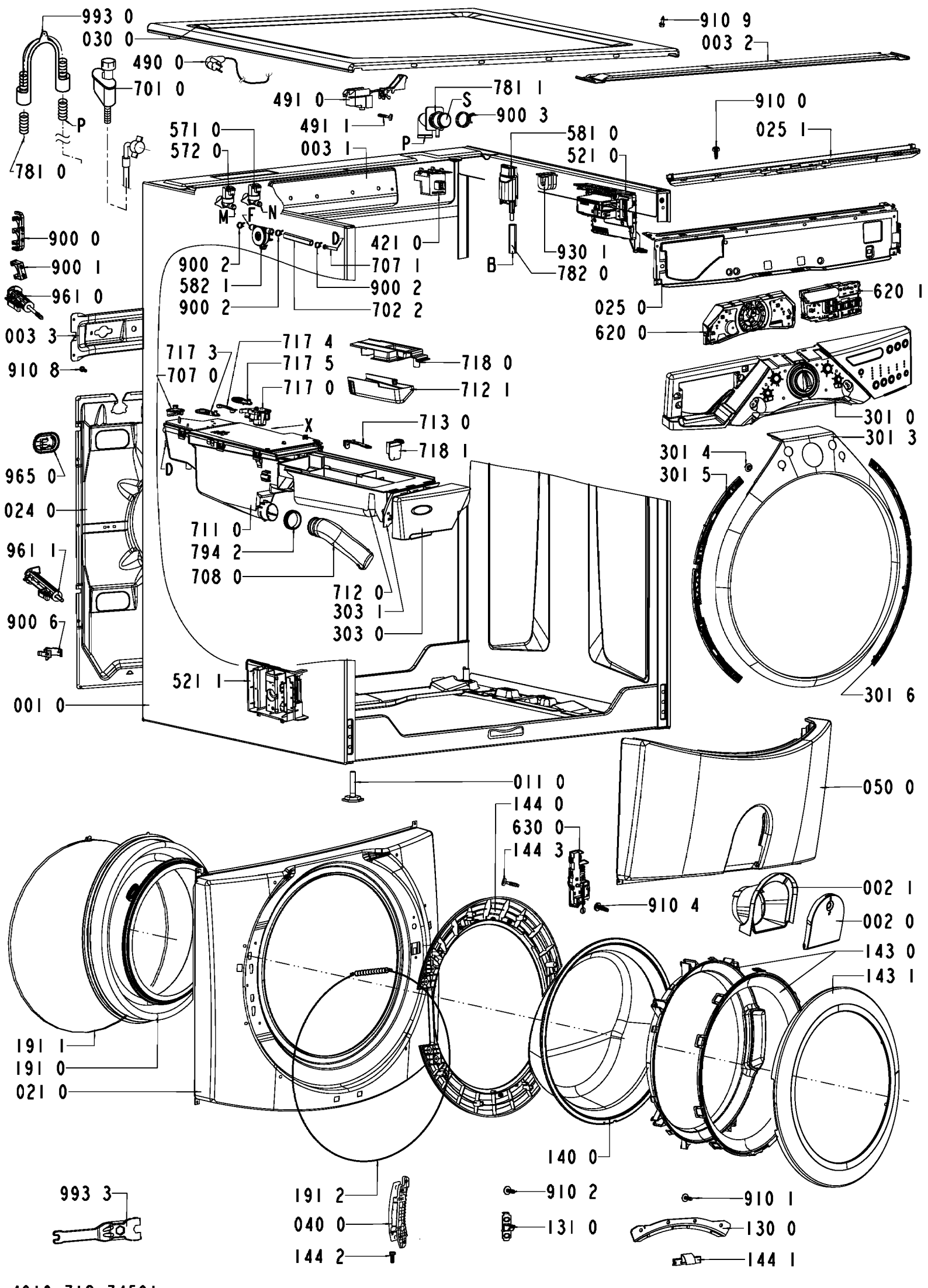

4619 712 74501