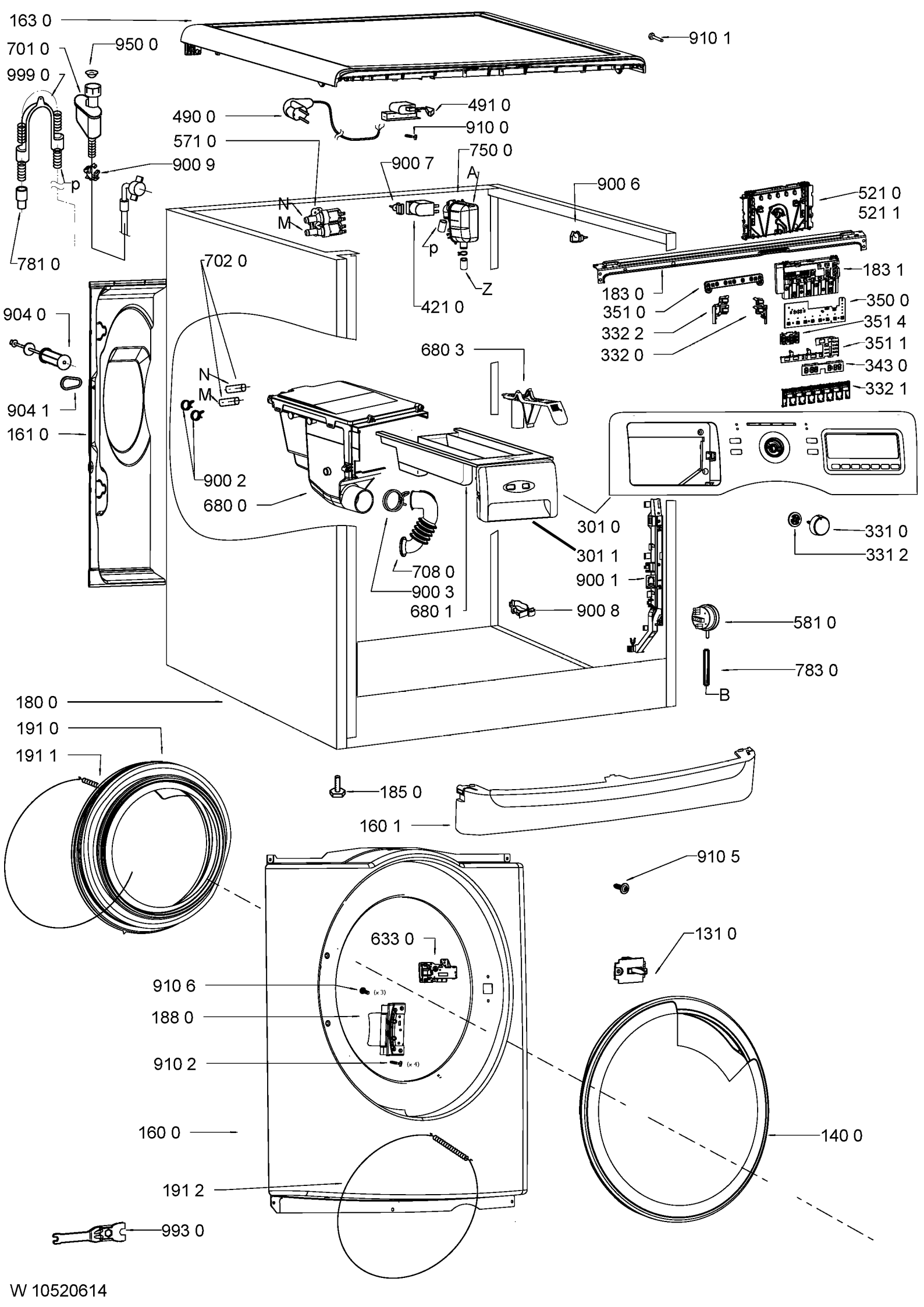
163 0
910 1
701 0
950 0
999 0
490 0
491 0
910 0
571 0
750 0
900 9
900 7
A
900 6
521 0
521 1
N
M
p
781 0
702 0
183 1
183 0
350 0
351 0
421 0
Z
351 4
332 2
351 1
904 0
332 0
680 3
343 0
N
M
332 1
904 1
161 0
900 2
680 0
301 0
331 0
301 1
331 2
708 0
900 1
900 3
680 1
900 8
581 0
783 0
B
180 0
191 0
191 1
185 0
160 1
910 5
633 0
131 0
910 6
188 0
910 2
160 0
140 0
191 2
993 0

W 10520614