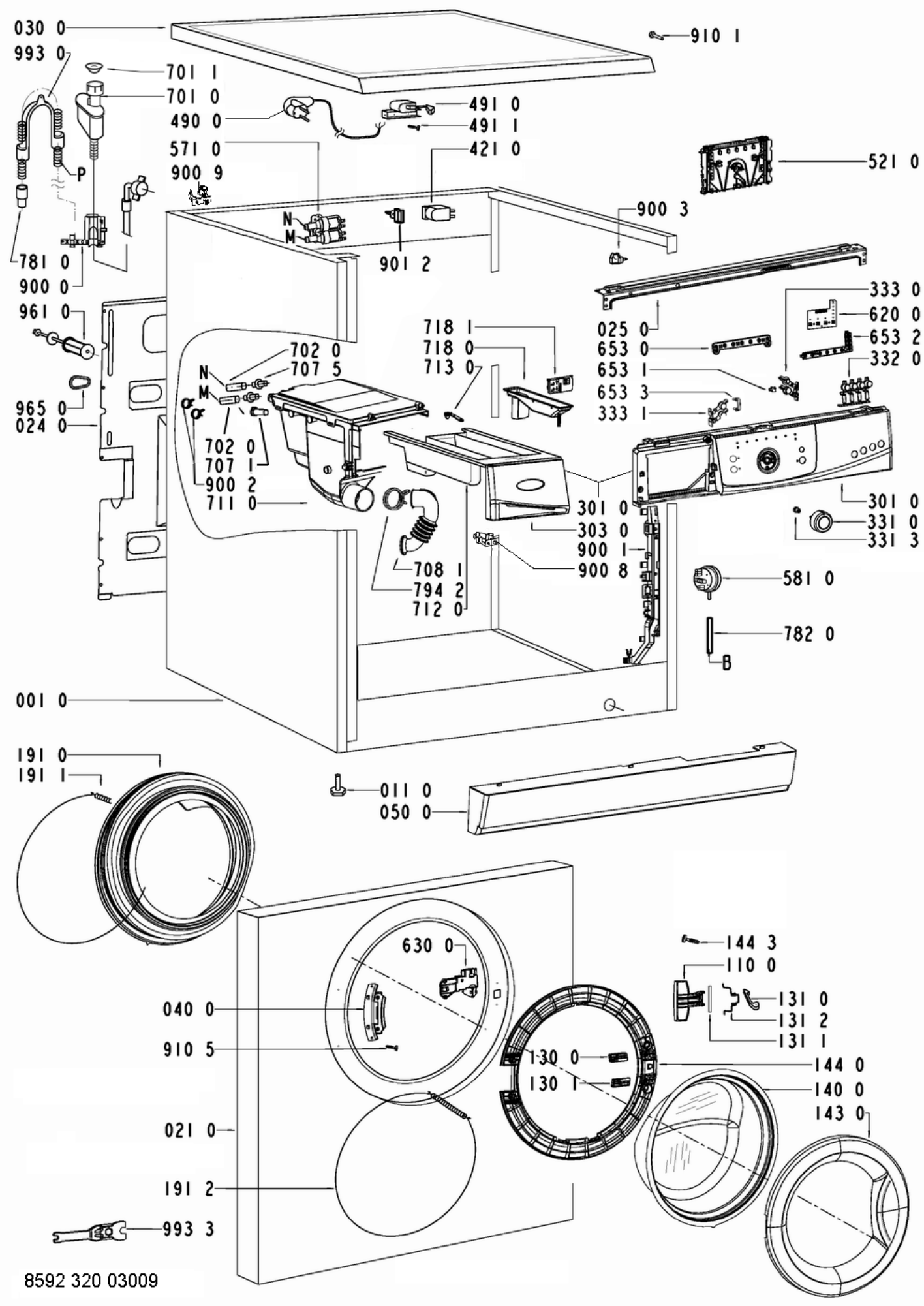

8592 320 03009