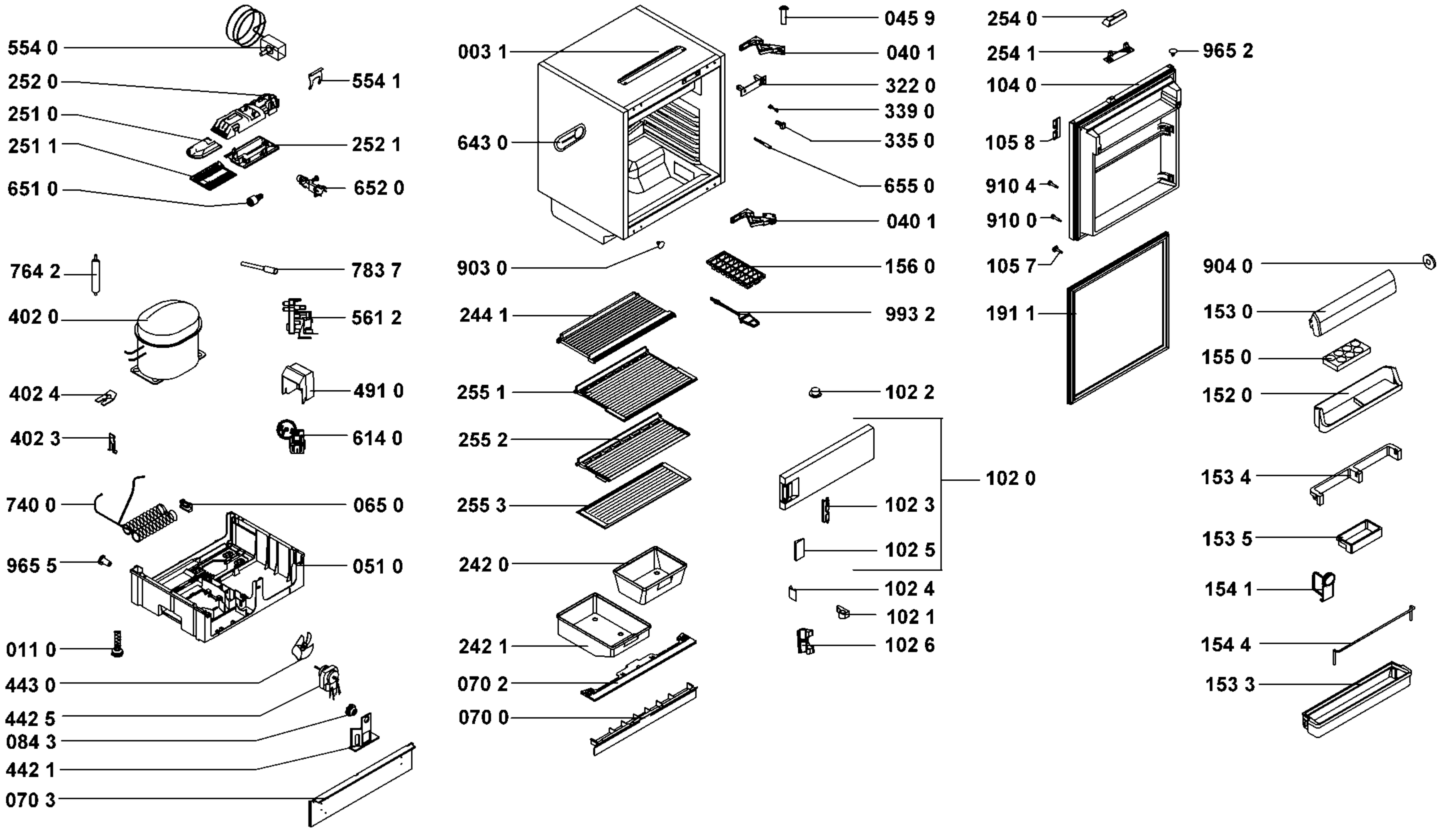

0000 001 61195