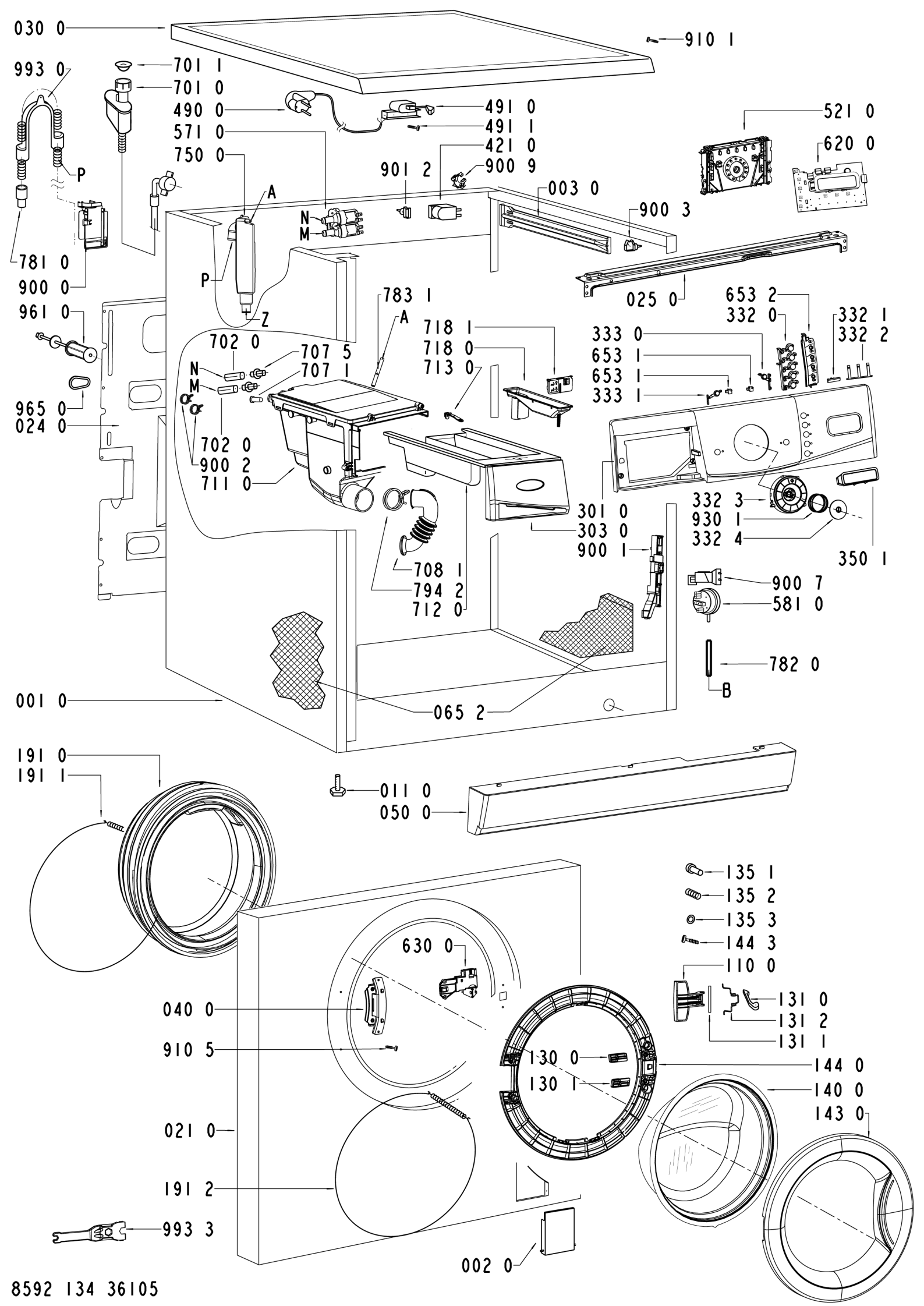

8592 134 36105