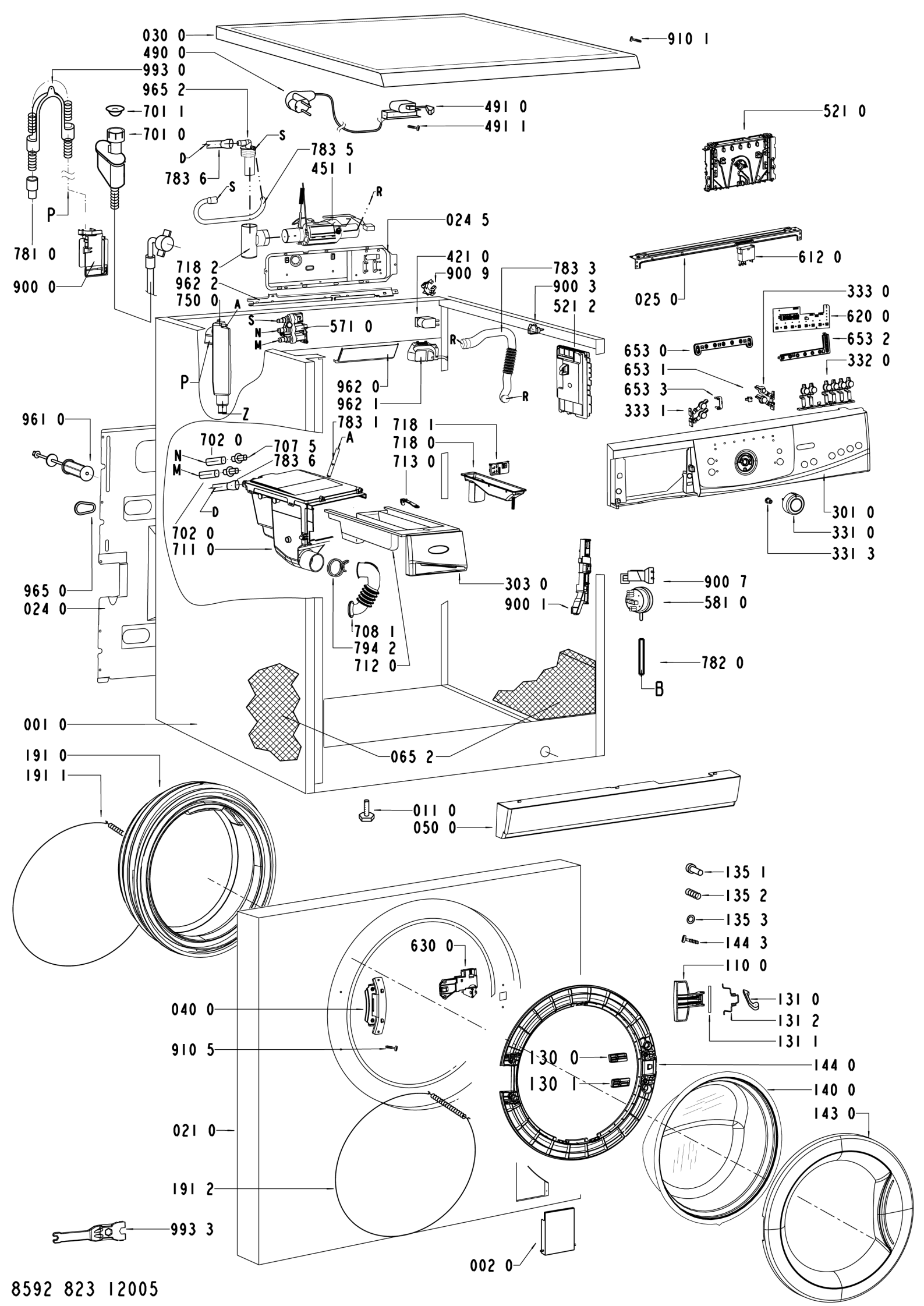

8592 823 12005