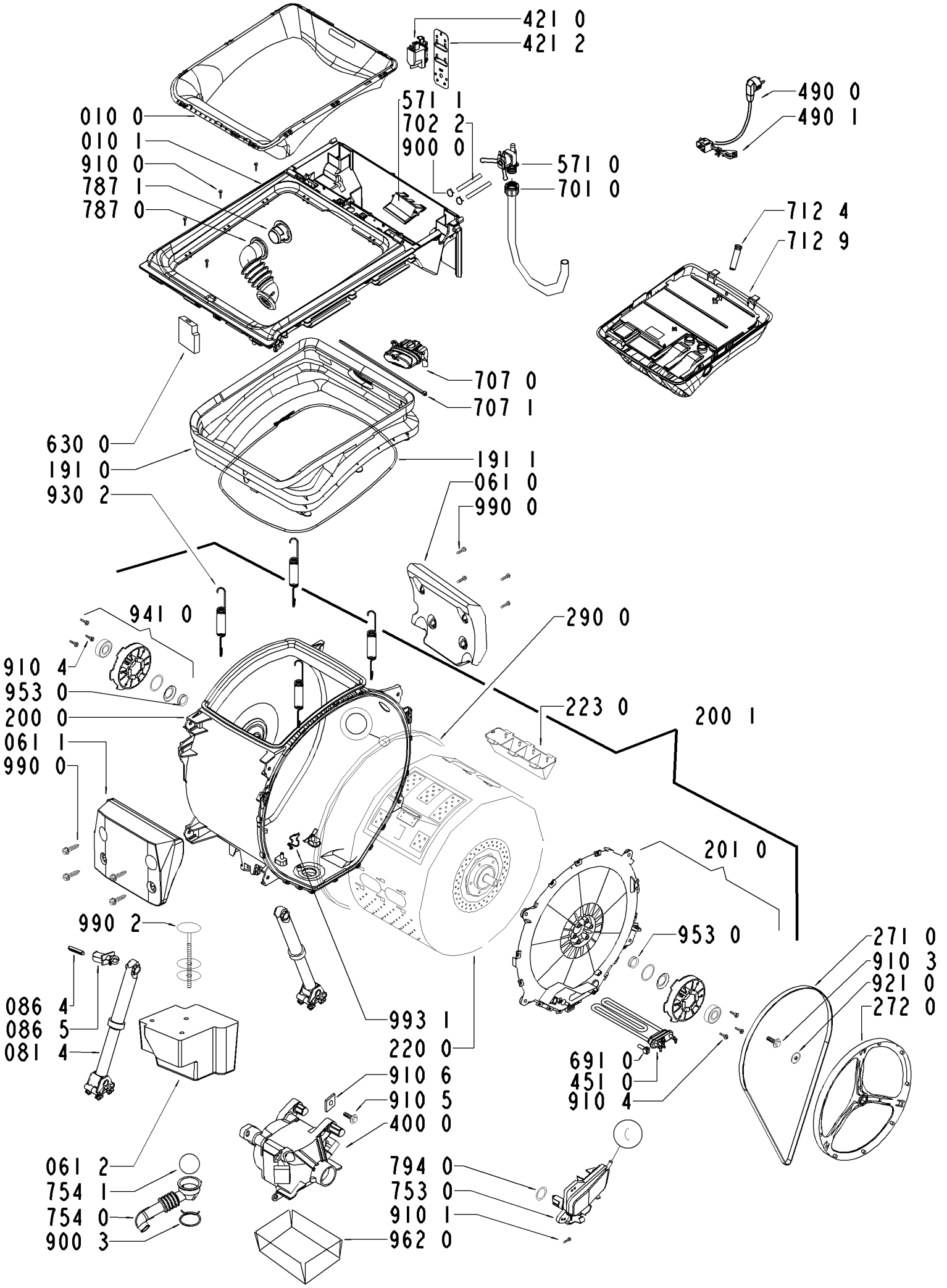

8593 461 03190