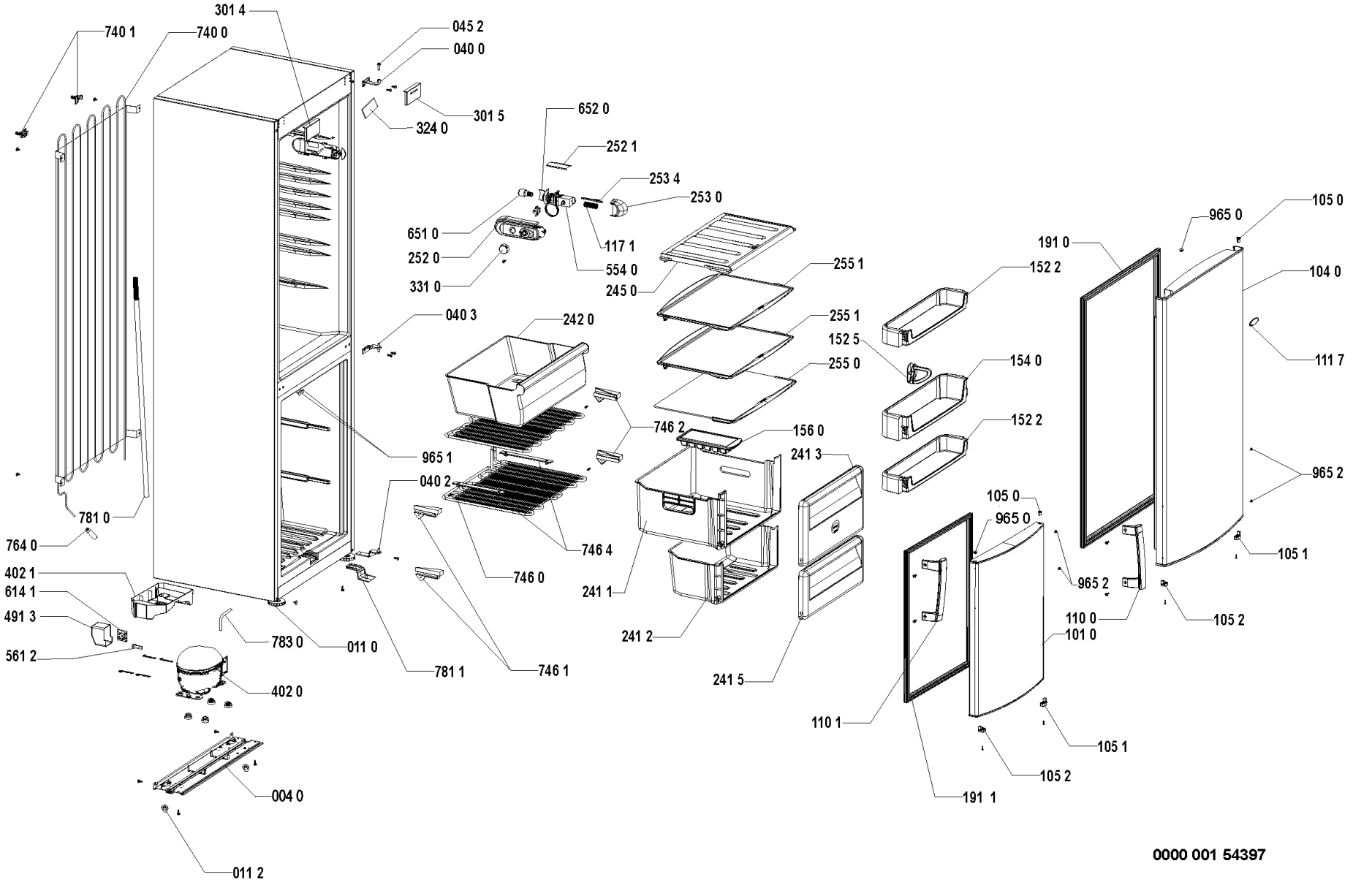
740 1
740 0
301 4
045 2
040 0
301 5
324 0
652 0
252 1
253 4
253 0
651 0
252 0
331 0
117 1
554 0
245 0
255 1
255 1
255 0
152 5
152 2
154 0
152 2
191 0
965 0
105 0
104 0
111 7
965 2
105 1
105 2
040 3
242 0
746 2
156 0
241 3
965 1
040 2
781 0
764 0
746 4
746 0
241 1
241 2
241 5
105 0
965 0
965 2
110 0
101 0
110 1
105 1
105 2
191 1
402 1
614 1
491 3
561 2
783 0
011 0
781 1
746 1
402 0
004 0
011 2
0000 001 54397