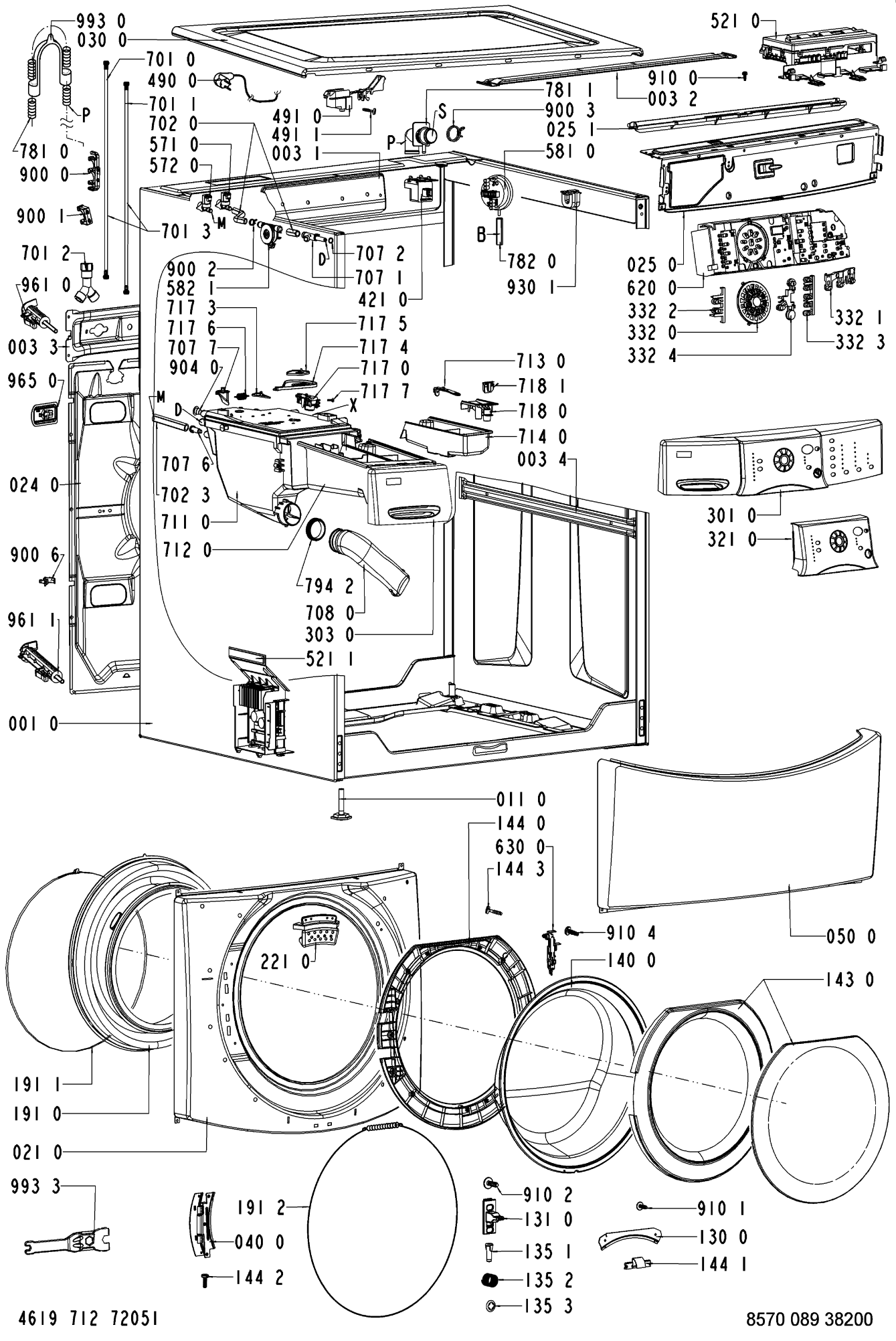

4619 712 72051

8570 089 38200