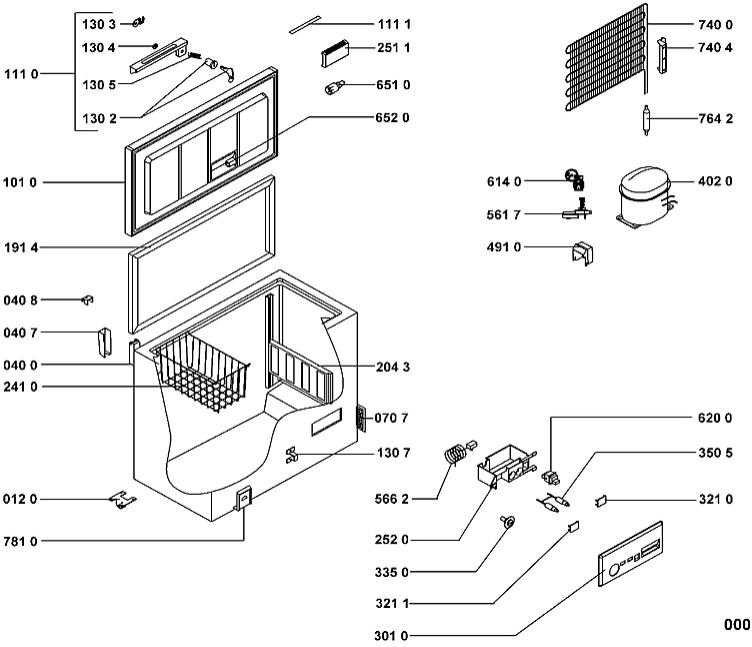
130 3
130 4
111 0
130 5
130 2
111 1
251 1
651 0
652 0
101 0
191 4
040 8
040 7
040 0
241 0
204 3
070 7
130 7
012 0
781 0
740 0
740 4
764 2
614 0
402 0
561 7
491 0
620 0
350 5
566 2
321 0
252 0
335 0
321 1
301 0
0000 001 37209