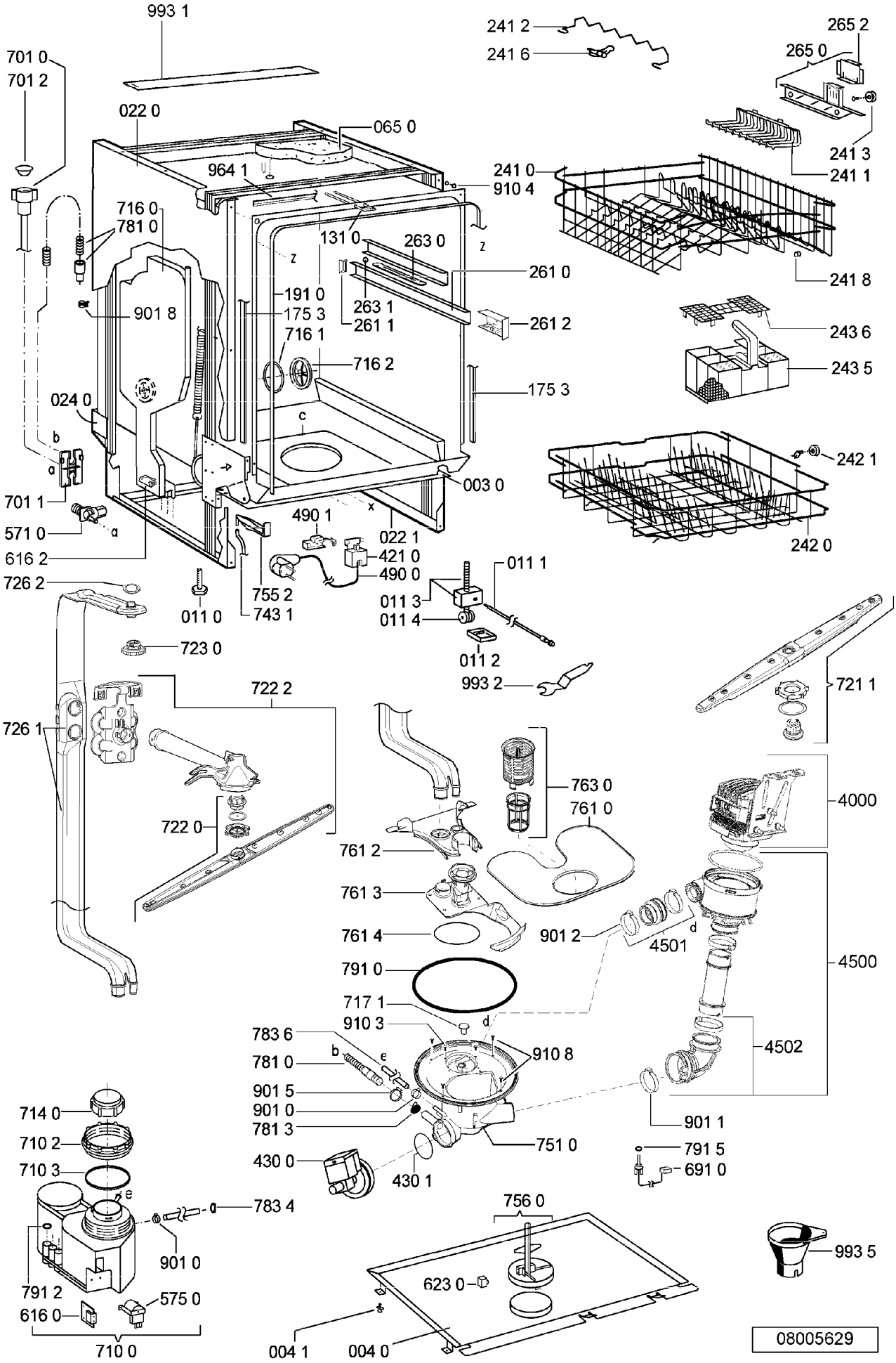
993 1
701 0
701 2
022 0
065 0
964 1
910 4
716 0
781 0
131 0
263 0
261 0
191 0
263 1
261 1
175 3
901 8
716 1
716 2
175 3
024 0
003 0
701 1
571 0
616 2
490 1
022 1
421 0
490 0
755 2
743 1
011 0
726 2
011 1
011 3
011 4
011 2
723 0
993 2
722 2
726 1
722 0
763 0
761 0
761 2
761 3
761 4
901 2
4501
4000
4500
791 0
717 1
910 3
783 6
781 0
910 8
901 5
901 0
781 3
751 0
901 1
791 5
691 0
430 0
430 1
4502
714 0
710 2
710 3
783 4
901 0
791 2
575 0
616 0
710 0
756 0
623 0
004 1
004 0
993 5
241 2
241 6
265 2
265 0
241 3
241 1
241 0
241 8
243 6
243 5
242 1
242 0
08005629