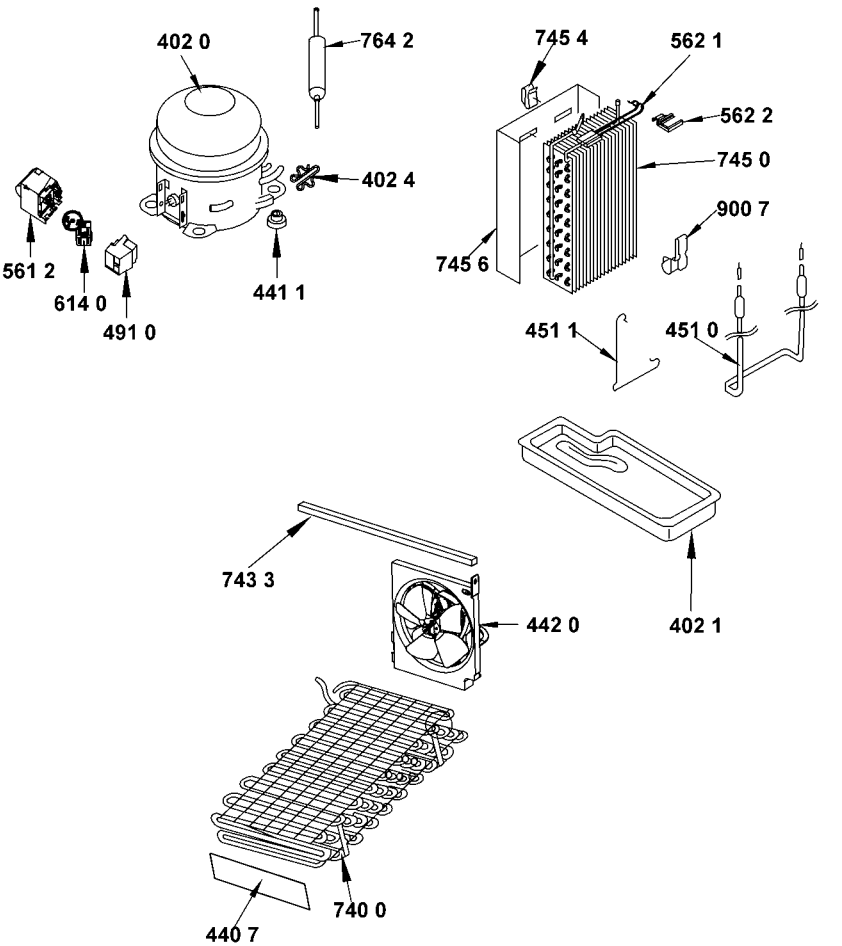
402 0
764 2
745 4
562 1
562 2
745 0
402 4
900 7
561 2
614 0
491 0
441 1
745 6
451 1
451 0
743 3
442 0
402 1
740 0
440 7