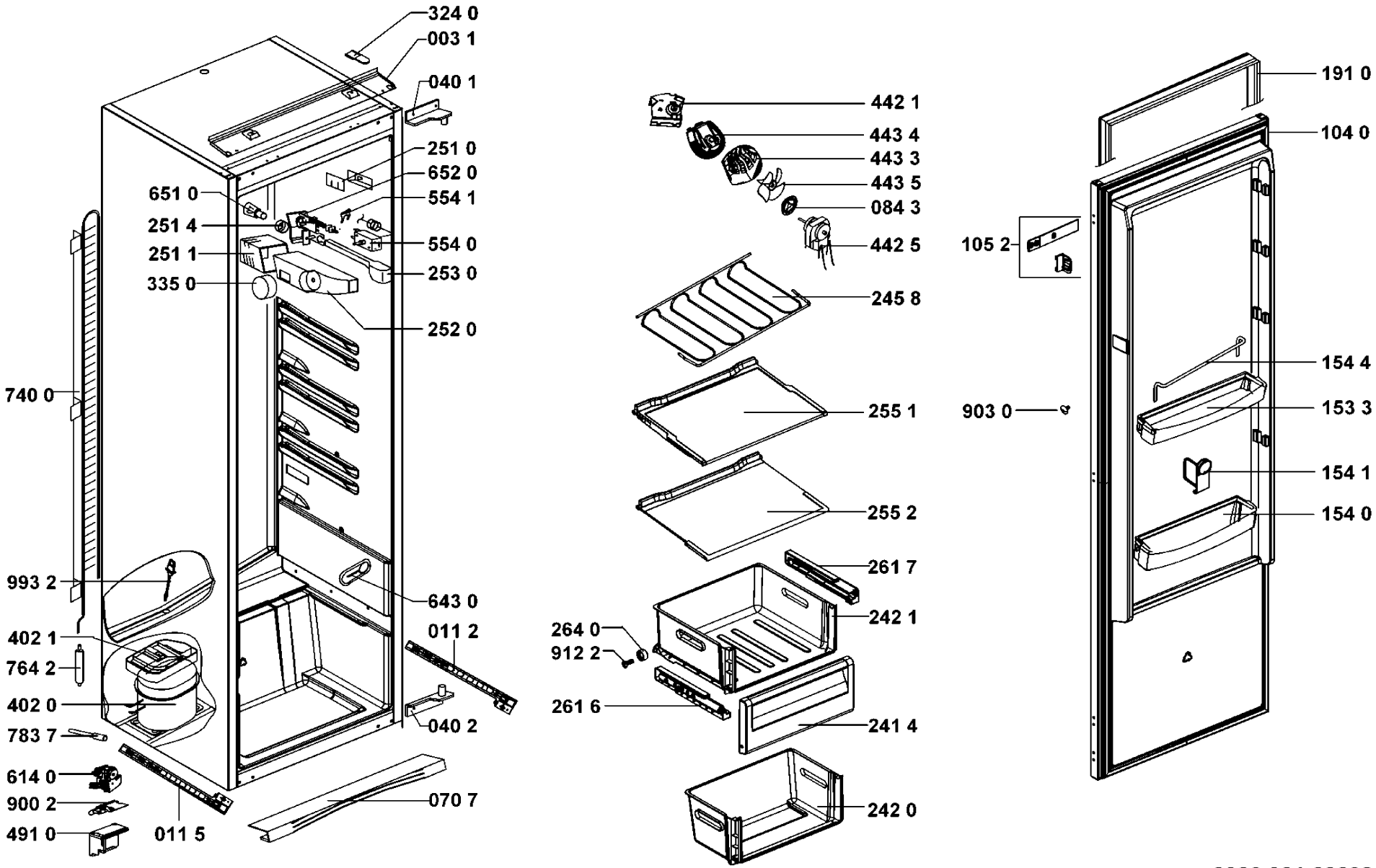

0000 001 60698