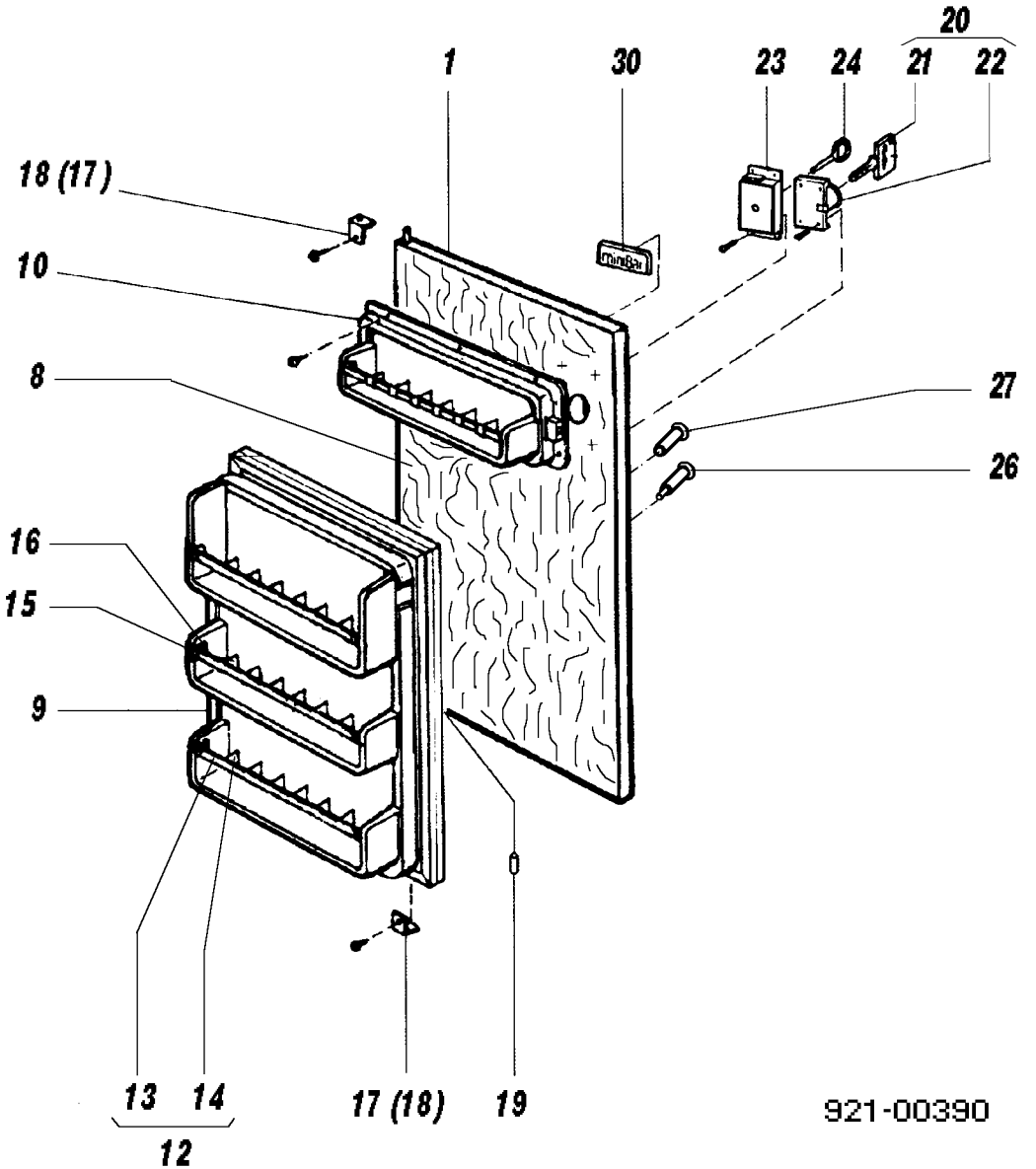
20
1
30
23
24
21
22
18 (17)
10
8
27
26
16
15
9
13
14
12
17 (18)
19
921-00390