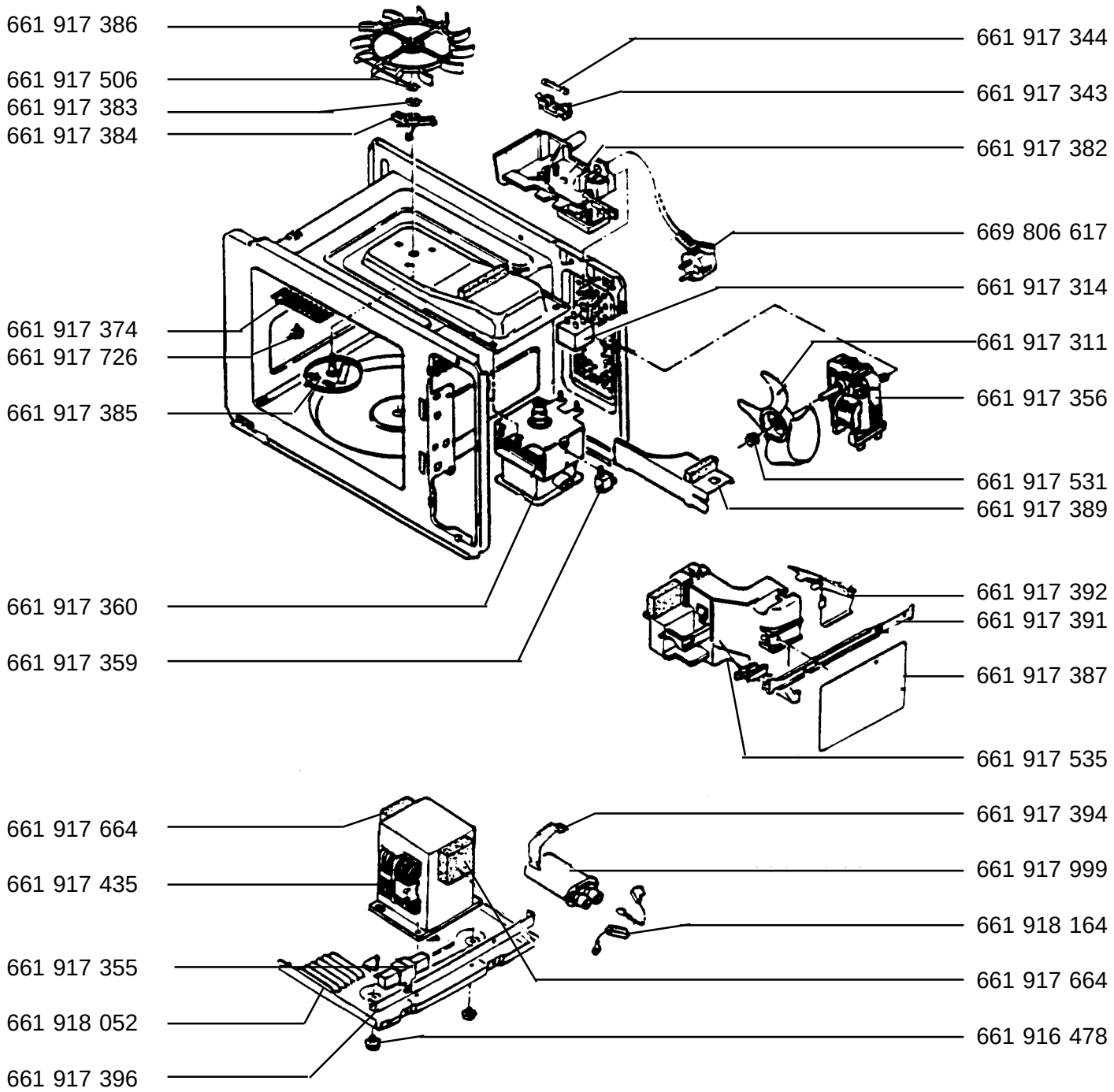MICROMAT	114-w	E-Nr. 611 832 501	DE
MICROMAT	114 E/U-w	E-Nr. 611 832 511	DE