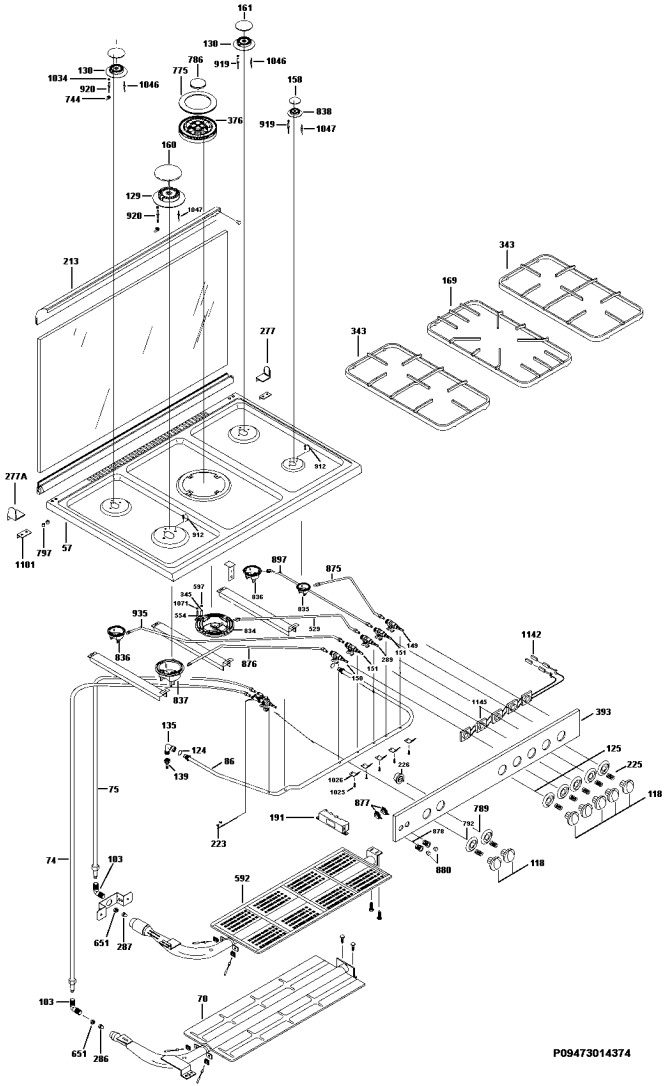
161
130
919
1046
786
775
1034
138
920
744
158
838
376
919
1047
160
129
920
1047
213
343
169
343
277
912
912
277A
797
57
1101
897
875
836
835
597
845
1071
554
834
529
935
149
151
289
836
876
1142
151
130
837
1145
393
135
124
86
139
226
125
225
118
1026
1023
75
877
191
789
792
878
880
118
223
74
103
592
651
287
103
70
651
286
P09473014374