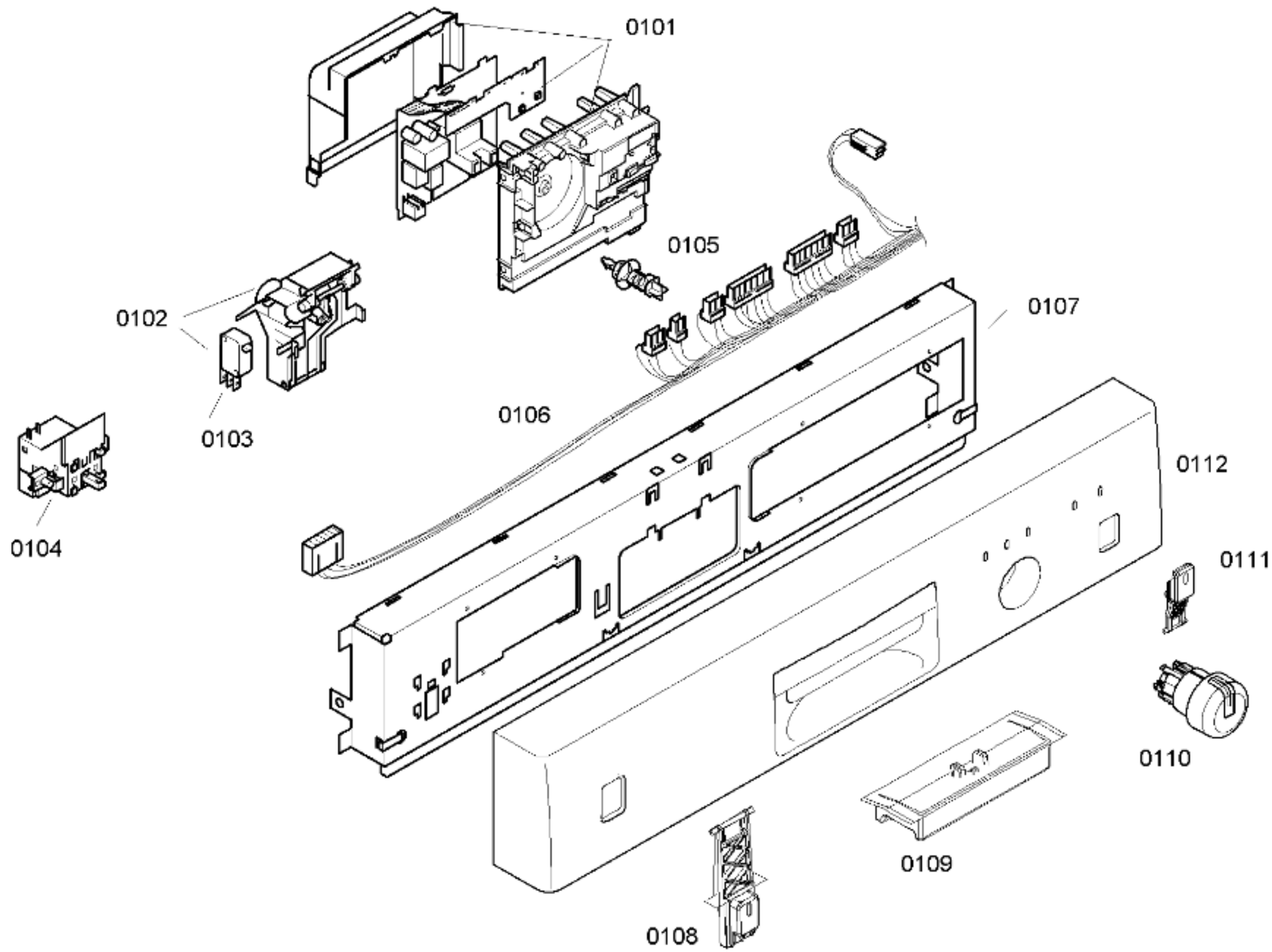
0101
0105
0102
0107
0103
0106
0112
0104
0111
0110
0109
0108

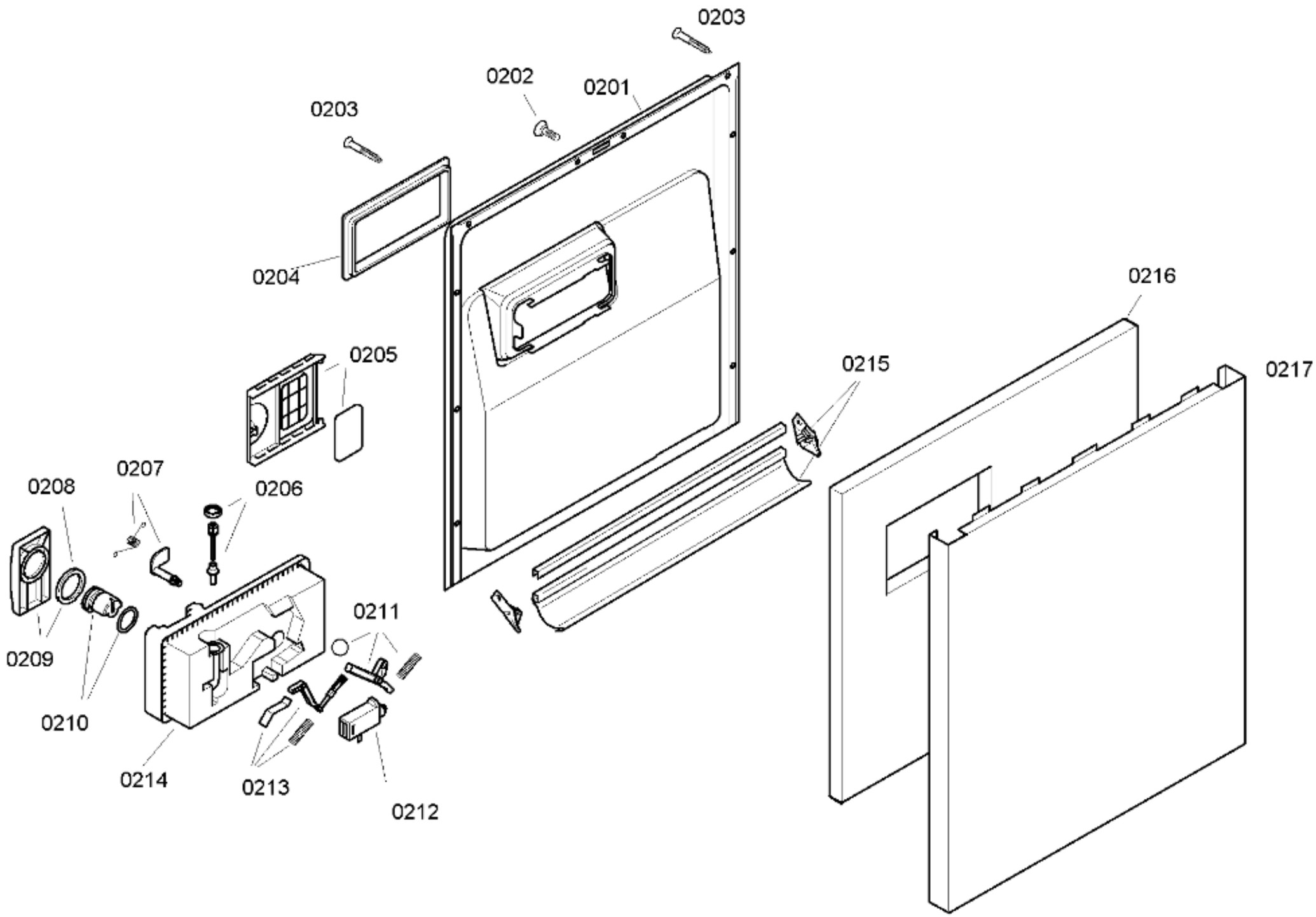
0203
0202
0201
0203
0204
0216
0205
0215
0217
0207
0208
0206
0211
0209
0210
0214
0213
0212

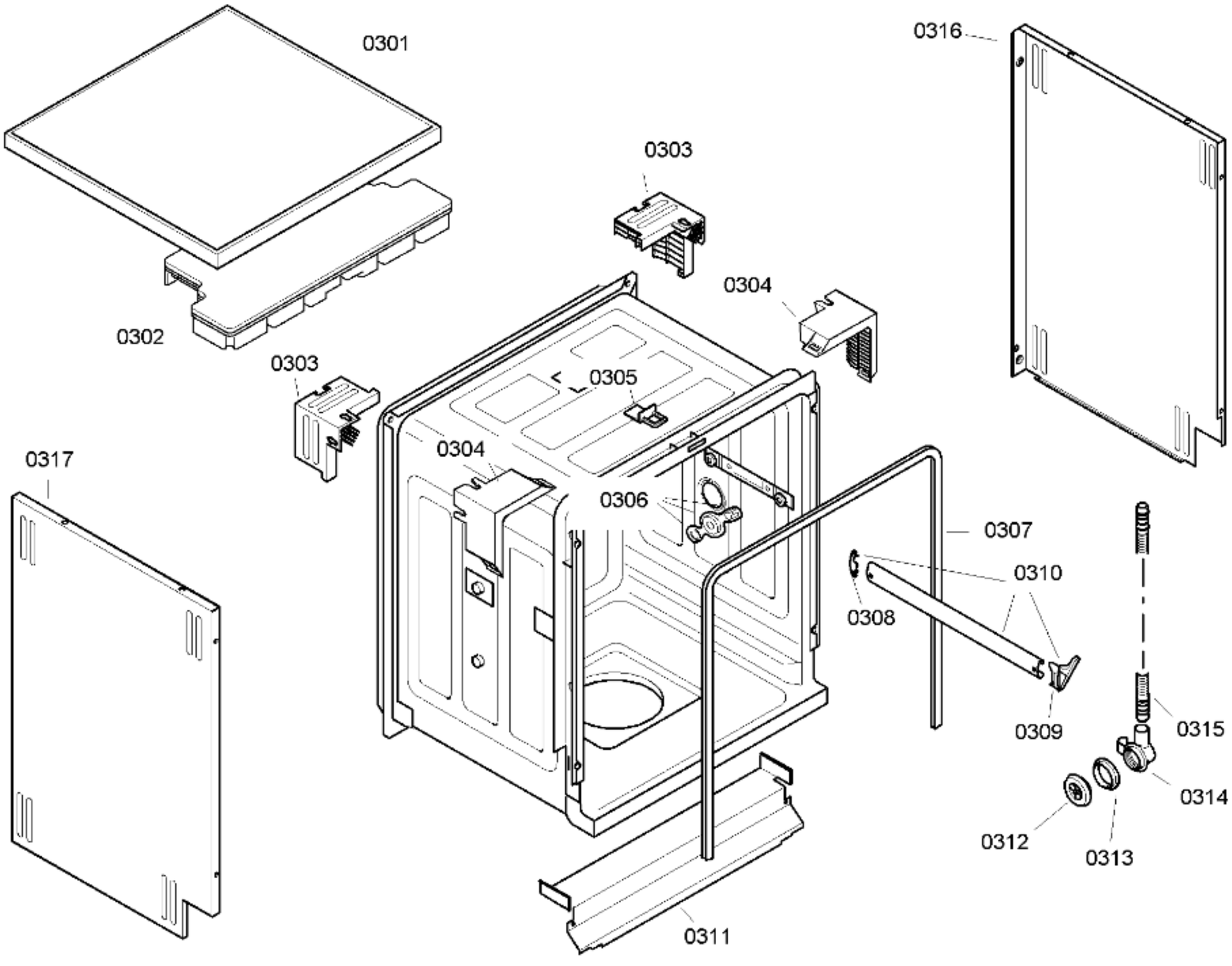

58300000119560 aet 000 b 3/6

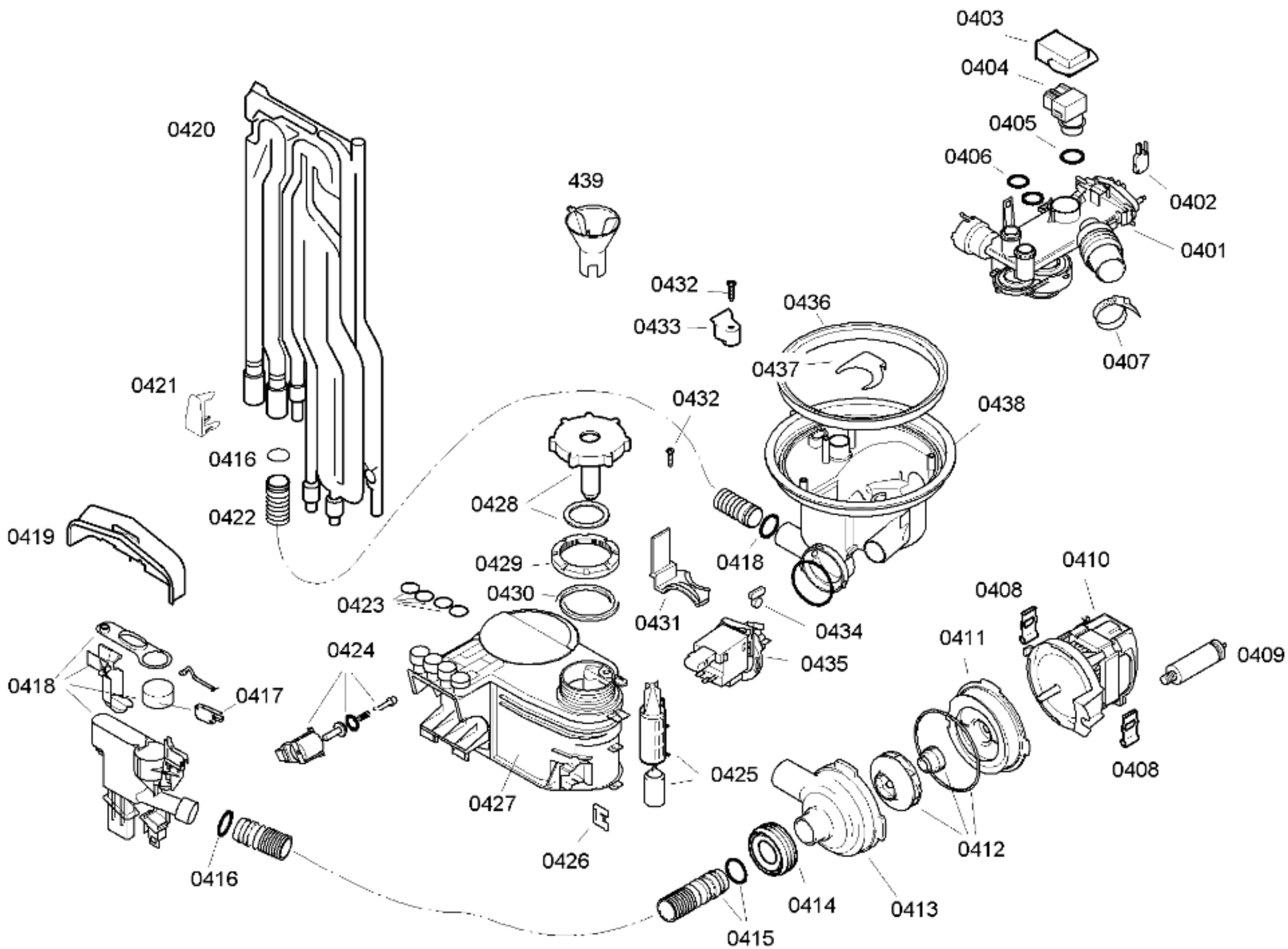

58300000119560 aet 000 b 4/6

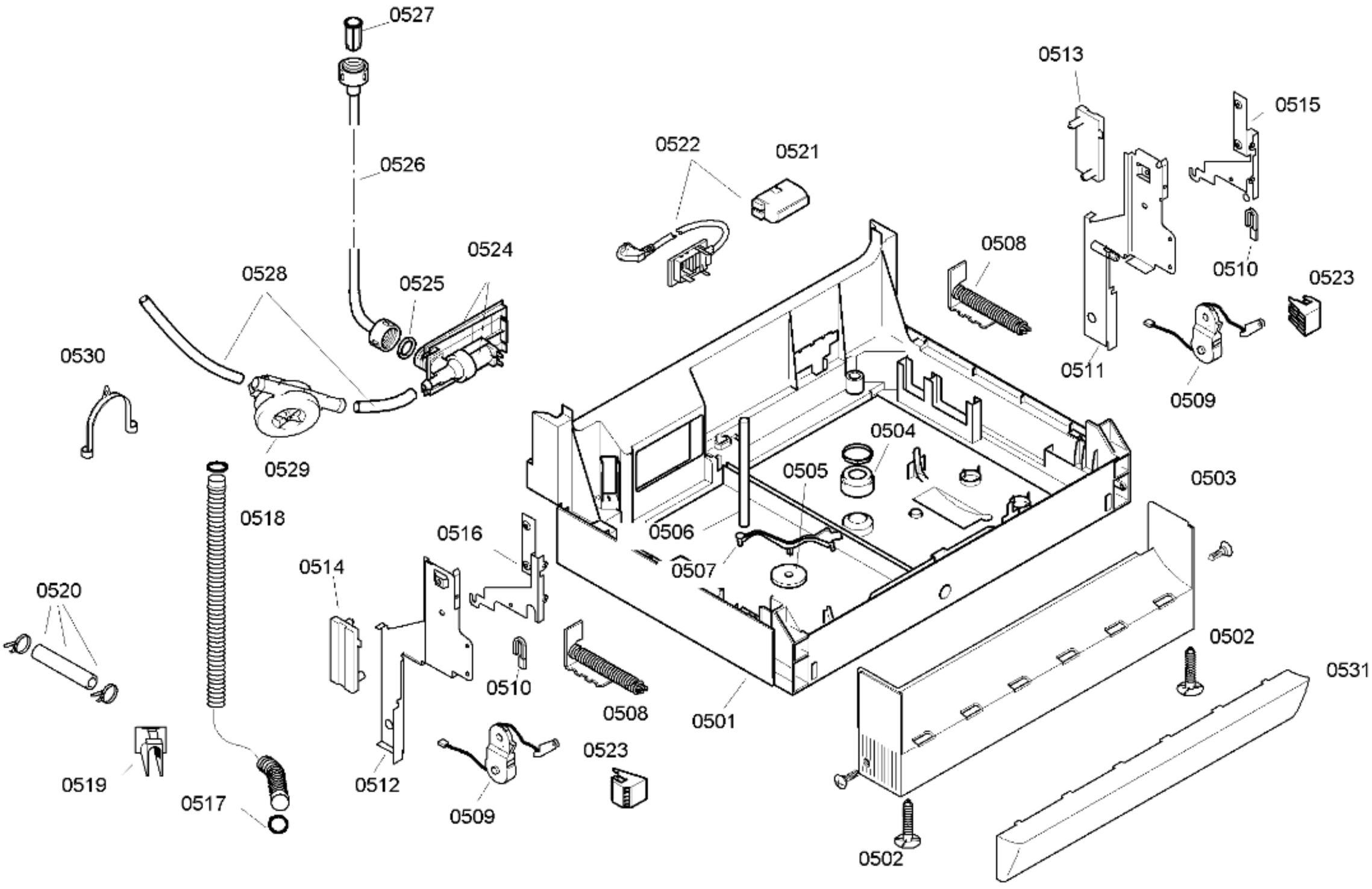
0527
0526
0524
0525
0528
0530
0529
0518
0520
0519
0517
0516
0514
0512
0510
0509
0508
0523
0522
0521
0513
0515
0511
0504
0505
0506
0507
0501
0503
0502
0531

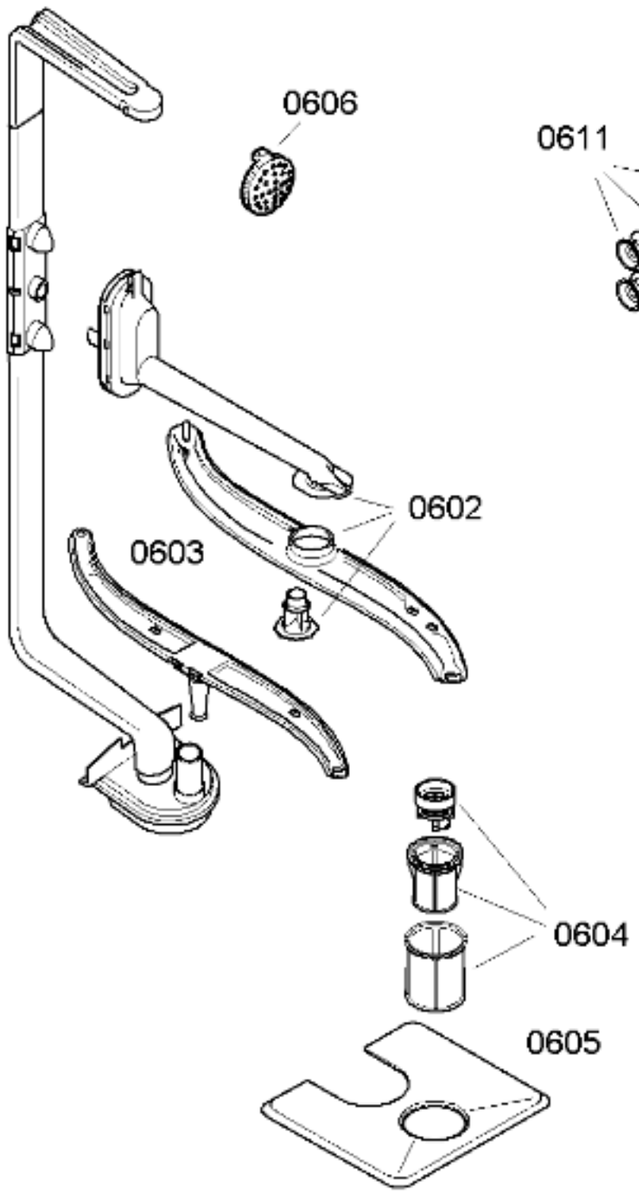
0601
0606
0602
0603
0604
0605

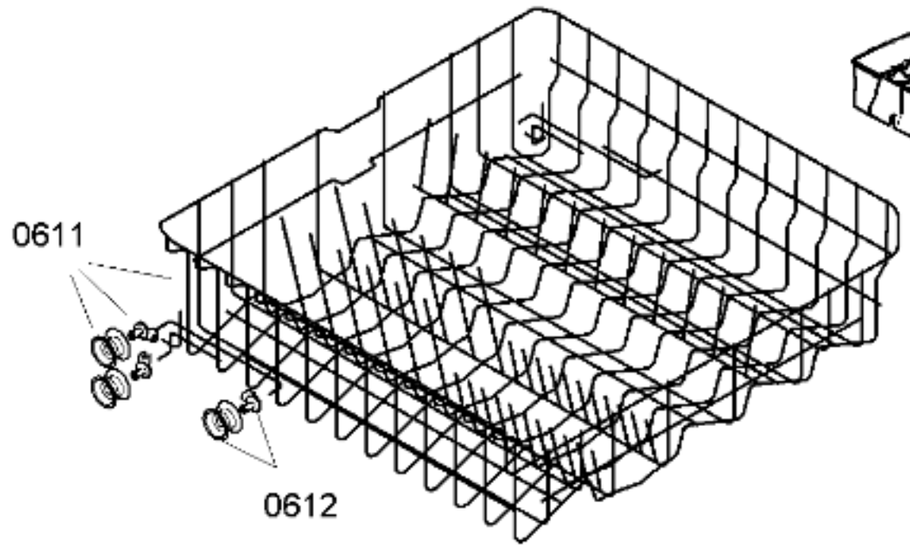
0611
0612

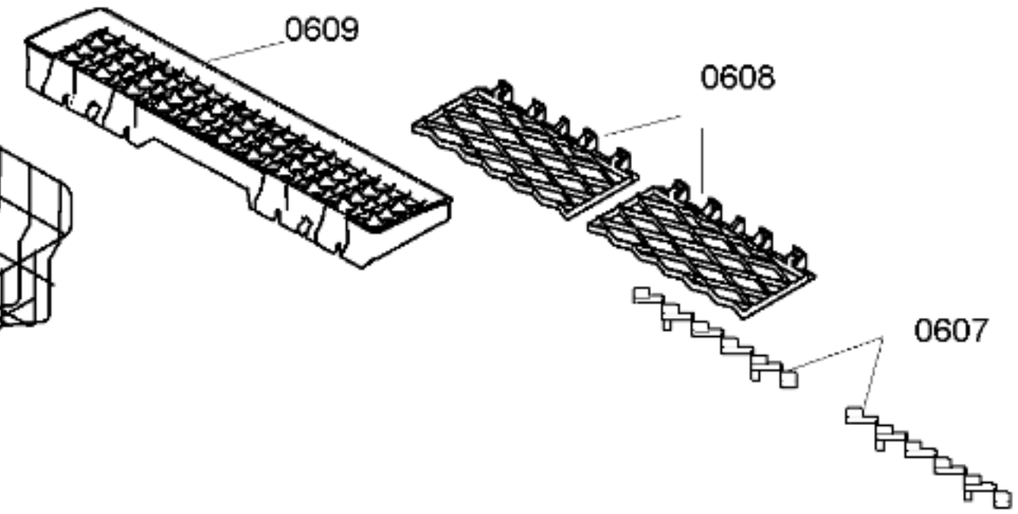
0609
0608
0607

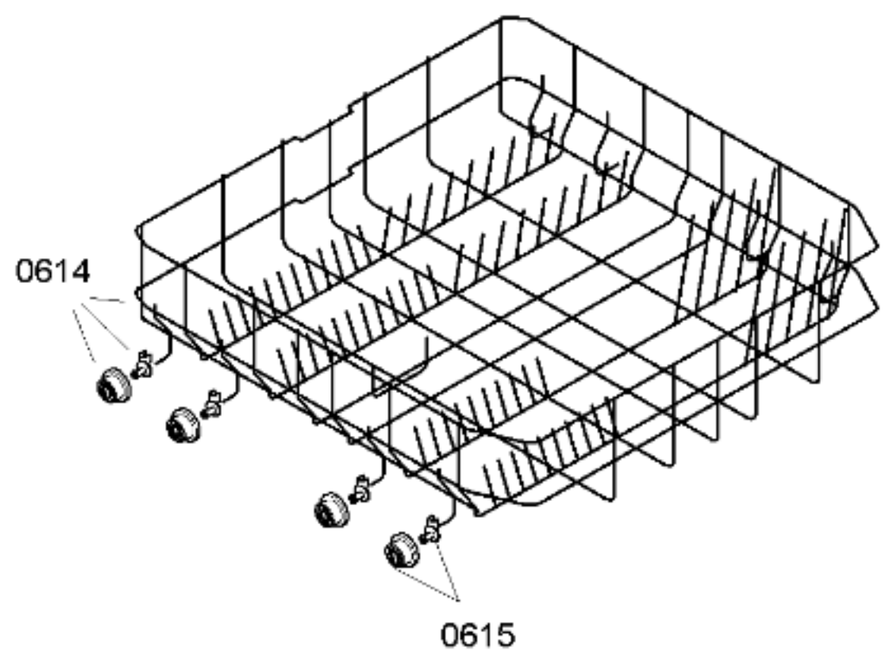
0614
0615

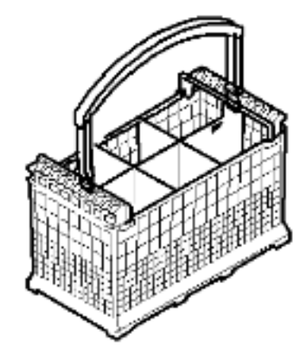
0610