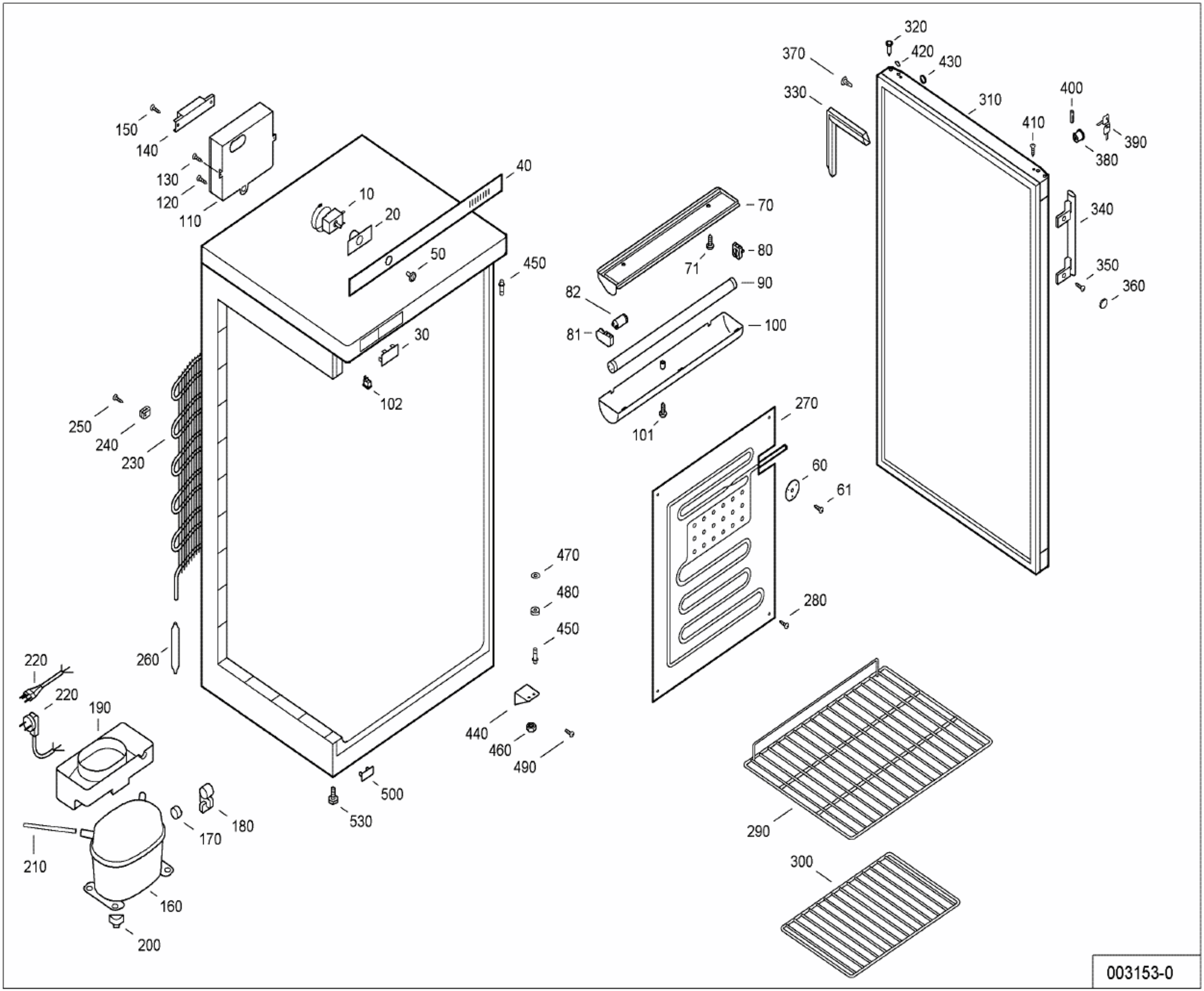
150
140
130
120
110
10
20
40
50
450
30
102
250
240
230
260
220
220
190
170
180
210
160
200
530
500
440
460
490
470
480
450
70
71
80
90
82
81
100
101
270
60
61
280
290
300
320
420
430
370
330
310
400
410
390
380
340
350
360
003153-0