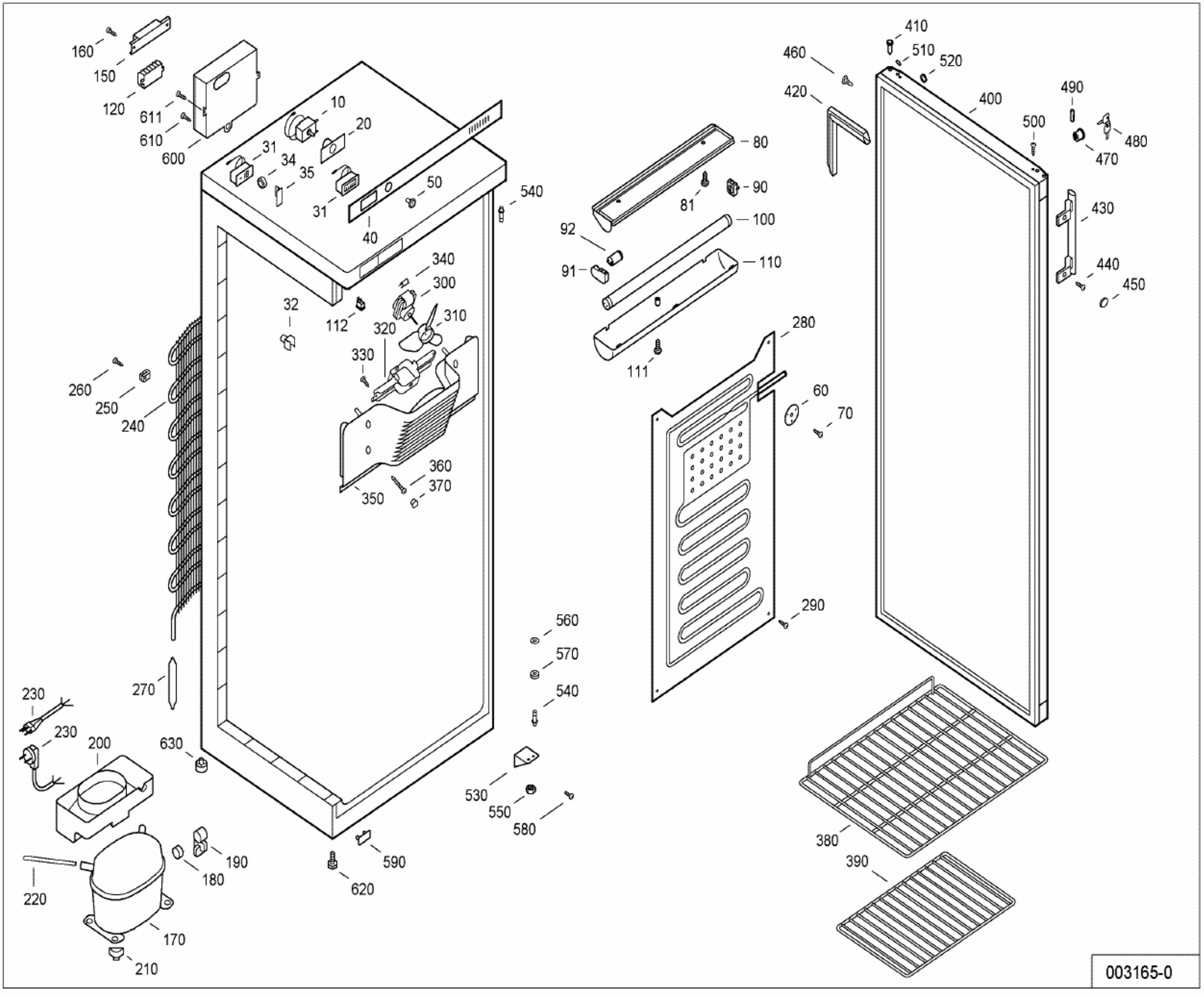
160
150
120
611
610
600
10
20
31
34
35
31
50
40
540
340
300
32
112
320
310
330
260
250
240
360
350
370
270
230
230
200
630
190
180
220
170
210
620
590
560
570
540
530
550
580
80
81
90
92
100
91
110
111
280
60
70
290
380
390
410
510
520
460
420
400
490
500
480
470
430
440
450
003165-0