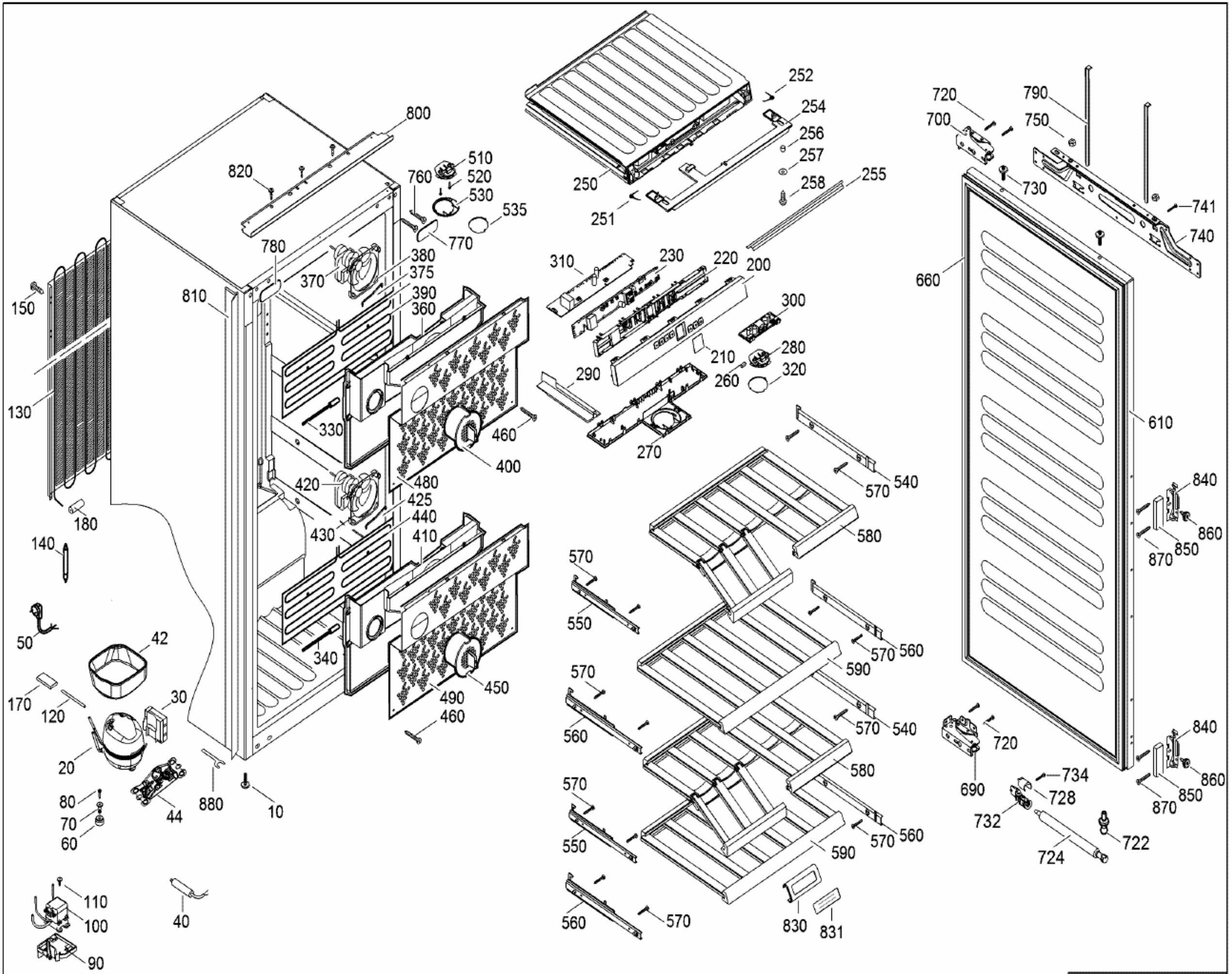
800
820
510
520
760
530
535
770
780
380
370
375
390
360
810
150
130
330
460
400
420
480
425
440
430
410
180
140
50
42
340
450
490
460
170
120
30
20
80
70
60
44
880
10
110
100
90
40
252
254
256
257
258
255
250
251
310
230
220
200
300
210
280
260
320
290
270
540
570
580
550
560
590
830
831
720
700
790
750
730
741
740
660
610
840
860
850
870
690
734
728
732
724
722

004775-0