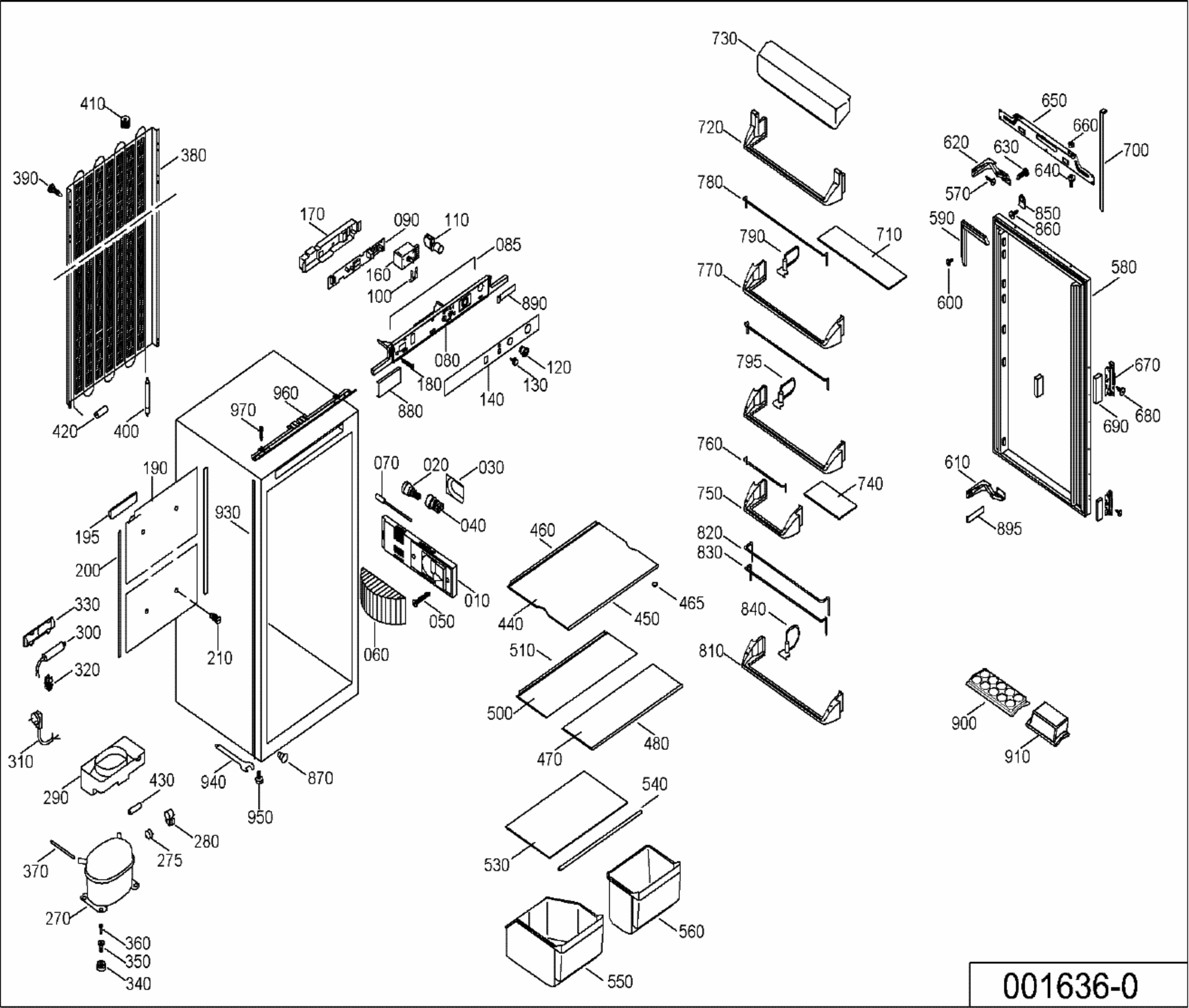
410
380
390
420
400
170
090
110
085
160
100
890
080
120
180
130
140
880
960
970
190
930
195
200
330
300
320
210
070
020
030
040
010
050
060
460
465
440
450
510
500
470
480
540
530
560
550
310
290
430
940
950
870
280
275
370
270
360
350
340
730
720
780
790
710
770
795
760
750
740
820
830
840
810
650
660
620
630
640
700
570
850
860
590
580
600
670
680
690
610
895
900
910

001636-0