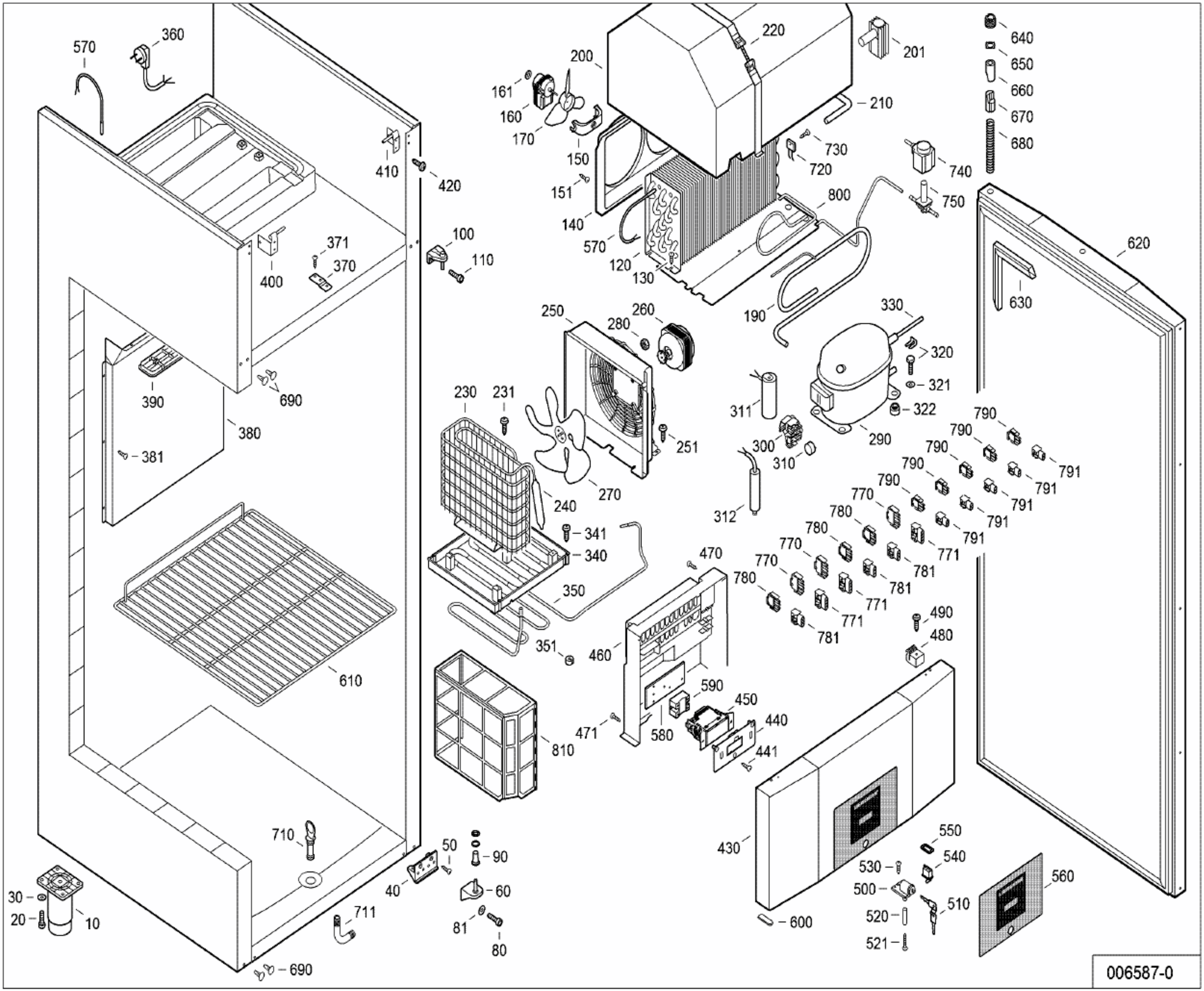
570
360
410
420
371
370
400
100
110
390
690
380
381
610
710
711
690
30
20
10
50
40
90
60
81
80
161
160
170
150
151
140
570
120
130
200
220
201
210
730
720
740
750
800
190
640
650
660
670
680
620
630
250
260
280
230
231
270
240
251
341
340
350
351
460
470
471
590
580
450
440
441
810
330
320
321
322
311
300
310
312
290
790
791
770
780
771
781
490
480
430
550
540
530
500
520
521
510
560
600
006587-0