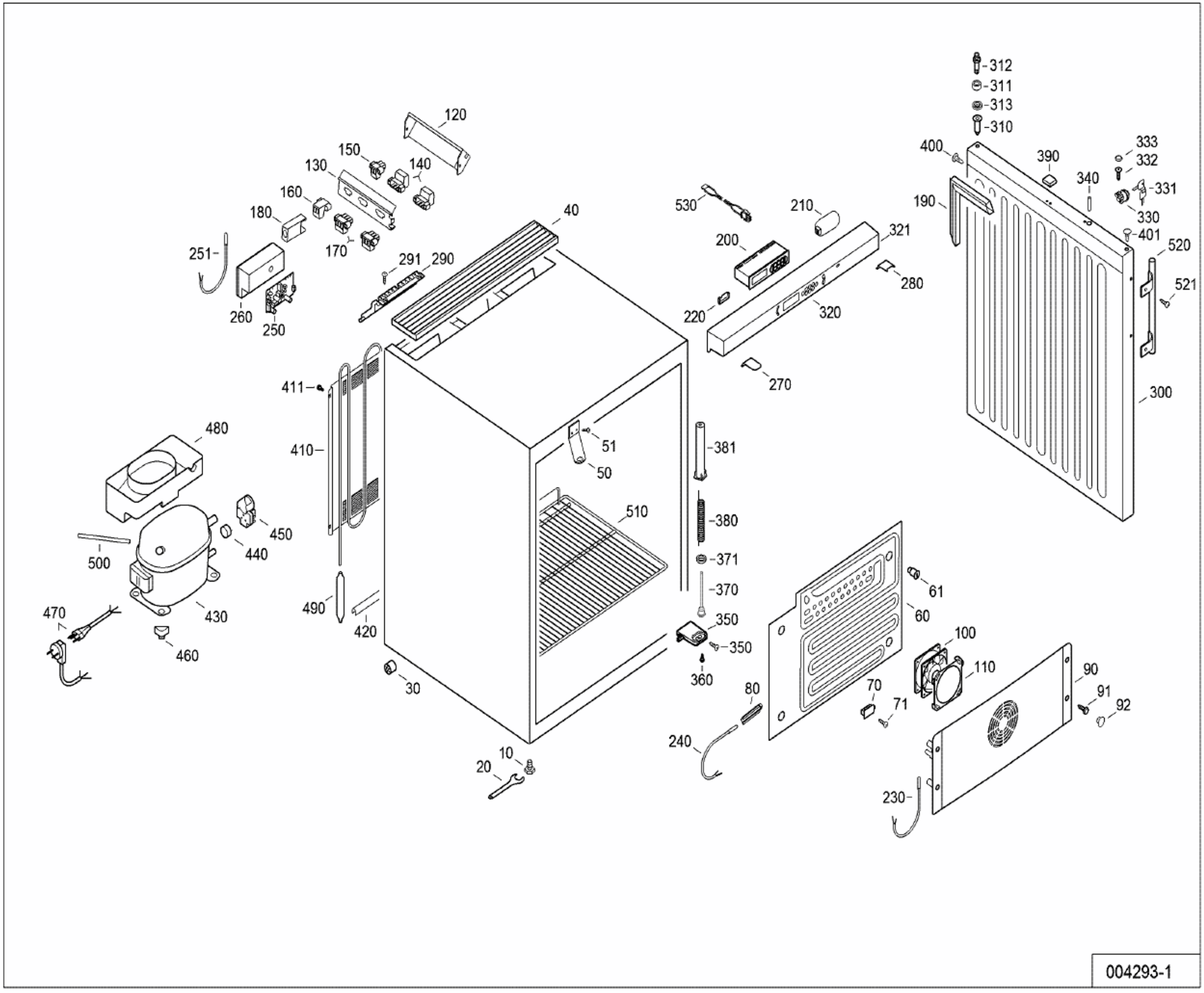
-312
-311
-313
-310
120
150
140
130
160
180
170
251-
260
250
291
290
40
530
210
200
321
220
320
280
270
400
390
340
333
332
-331
330
190
401
520
521
300
411-
410-
480
51
50
-381
510
-380
-371
-370
350
-350
360
450
440
500
430
470
460
490
420
30
10
20
61
60
100
110
90
91
92
80
70
71
240
230-

004293-1