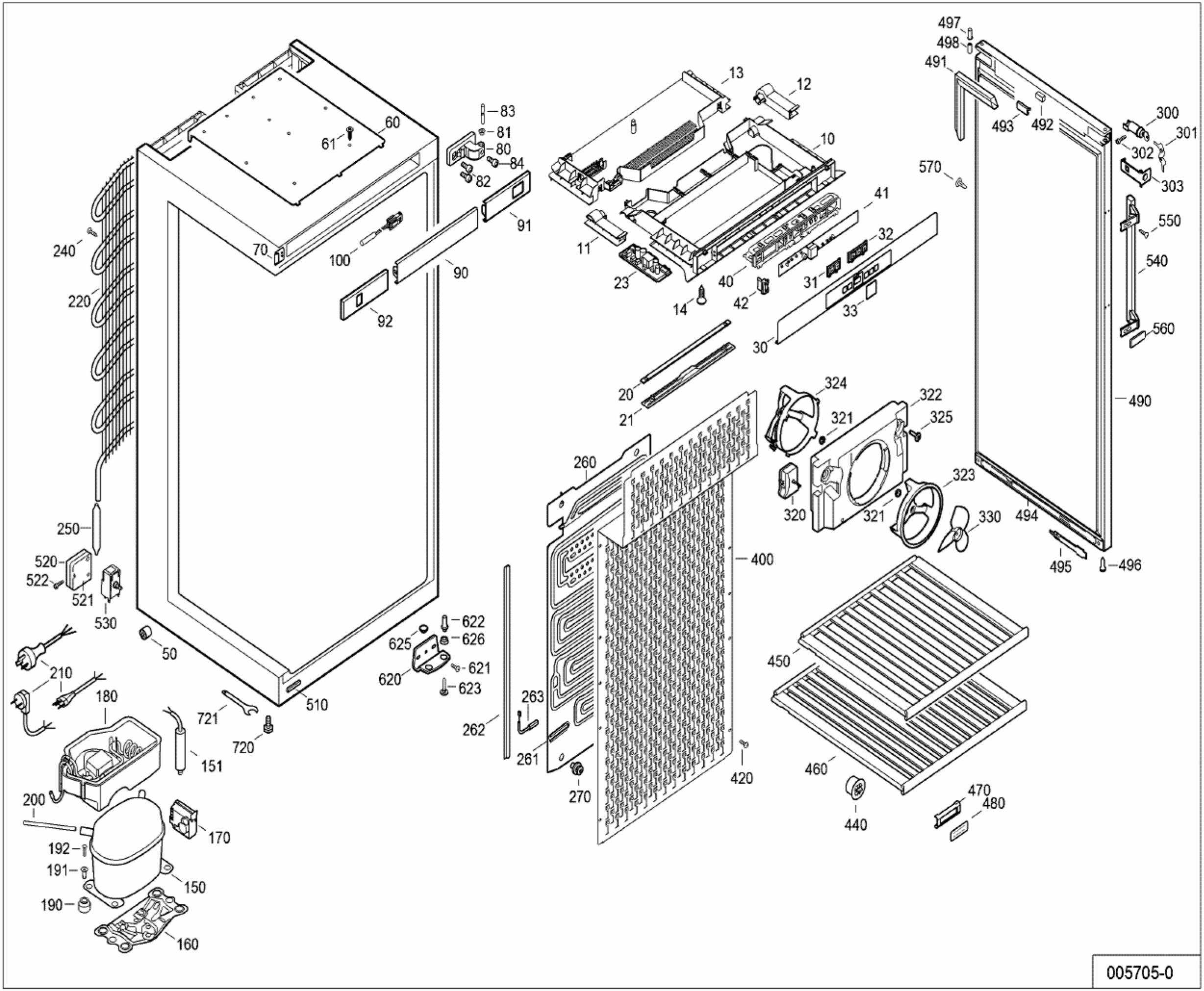
497
498
491
493
492
300
301
302
303
570
550
540
560
490
494
495
496
13
12
10
41
32
31
33
30
11
23
40
42
14
20
21
324
322
321
325
323
330
320
260
400
450
460
440
470
480
420
270
261
262
263
622
626
625
621
620
623
510
721
720
151
170
150
160
83
81
80
84
82
91
90
92
60
61
70
100
240
220
250
520
522
521
530
50
210
180
200
192
191
190

005705-0