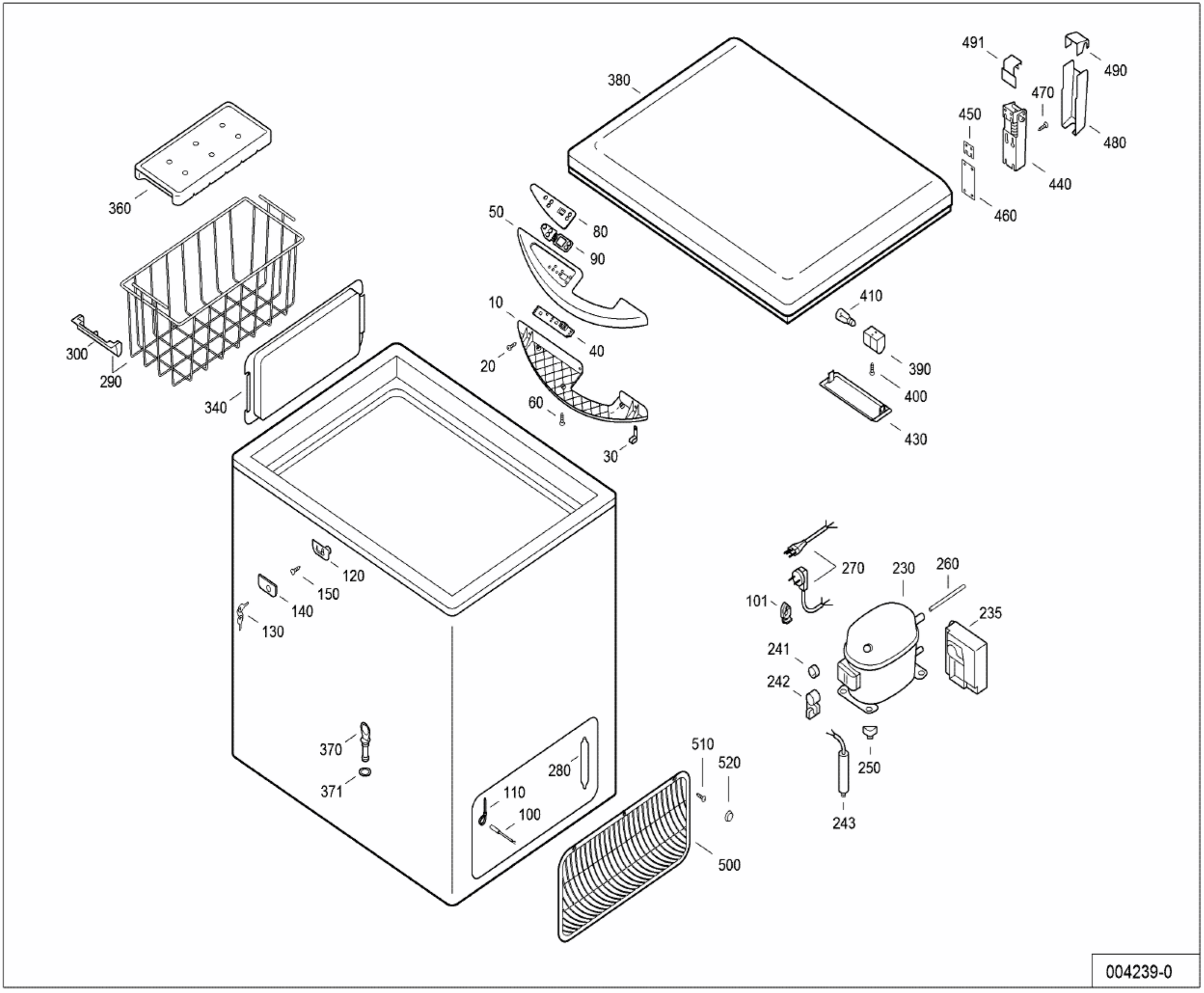
491
490
380
470
450
480
440
460
360
50
80
90
410
10
40
390
20
300
290
400
340
60
430
30
120
150
140
130
270
230
260
101
235
241
242
370
510
520
280
250
371
110
100
243
500

004239-0