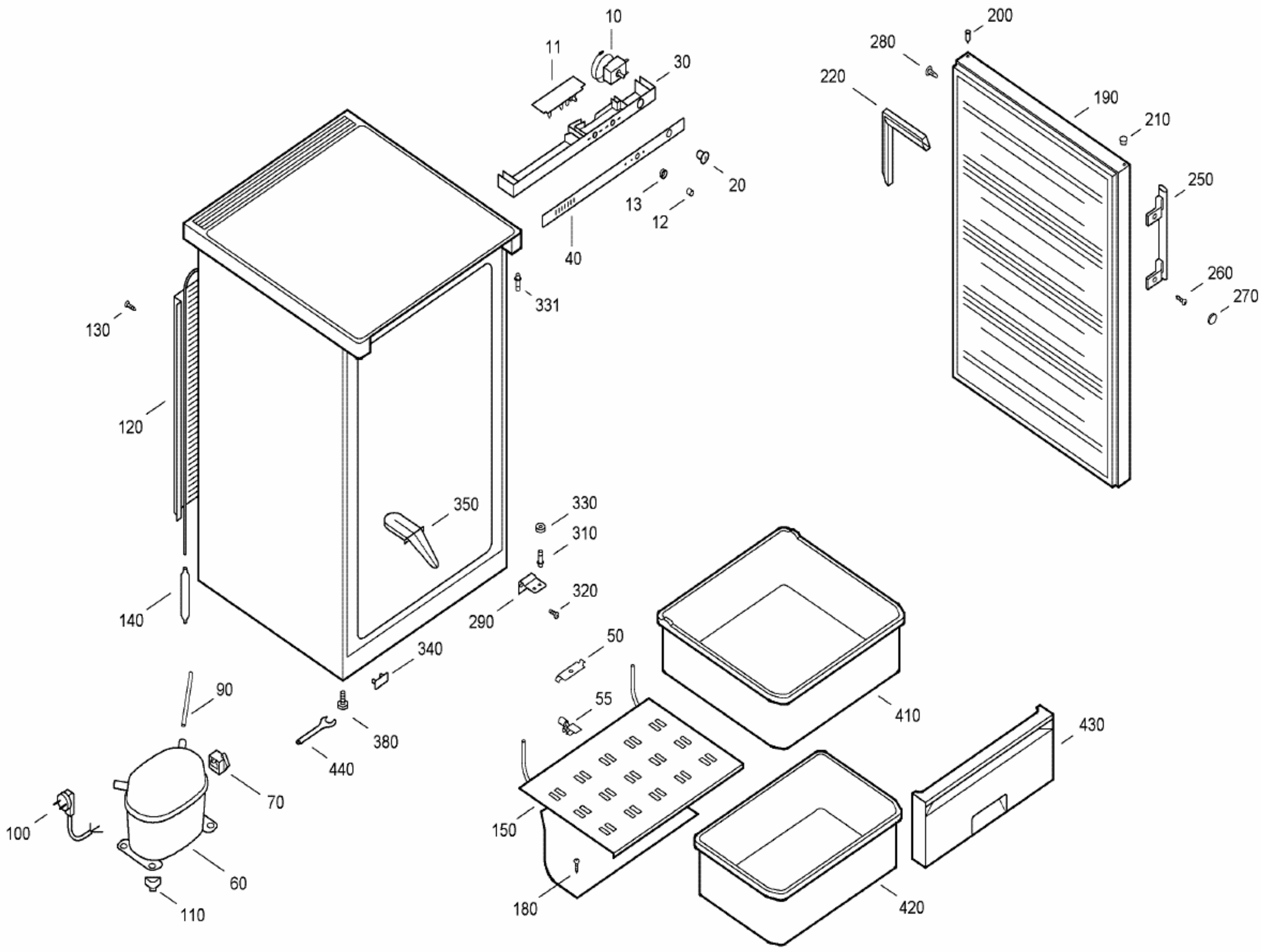
10
11
30
20
13
12
40
331
130
120
350
330
310
320
290
140
340
50
55
90
380
440
70
100
60
110
150
180
200
280
220
190
210
250
260
270
410
430
420

001627-0