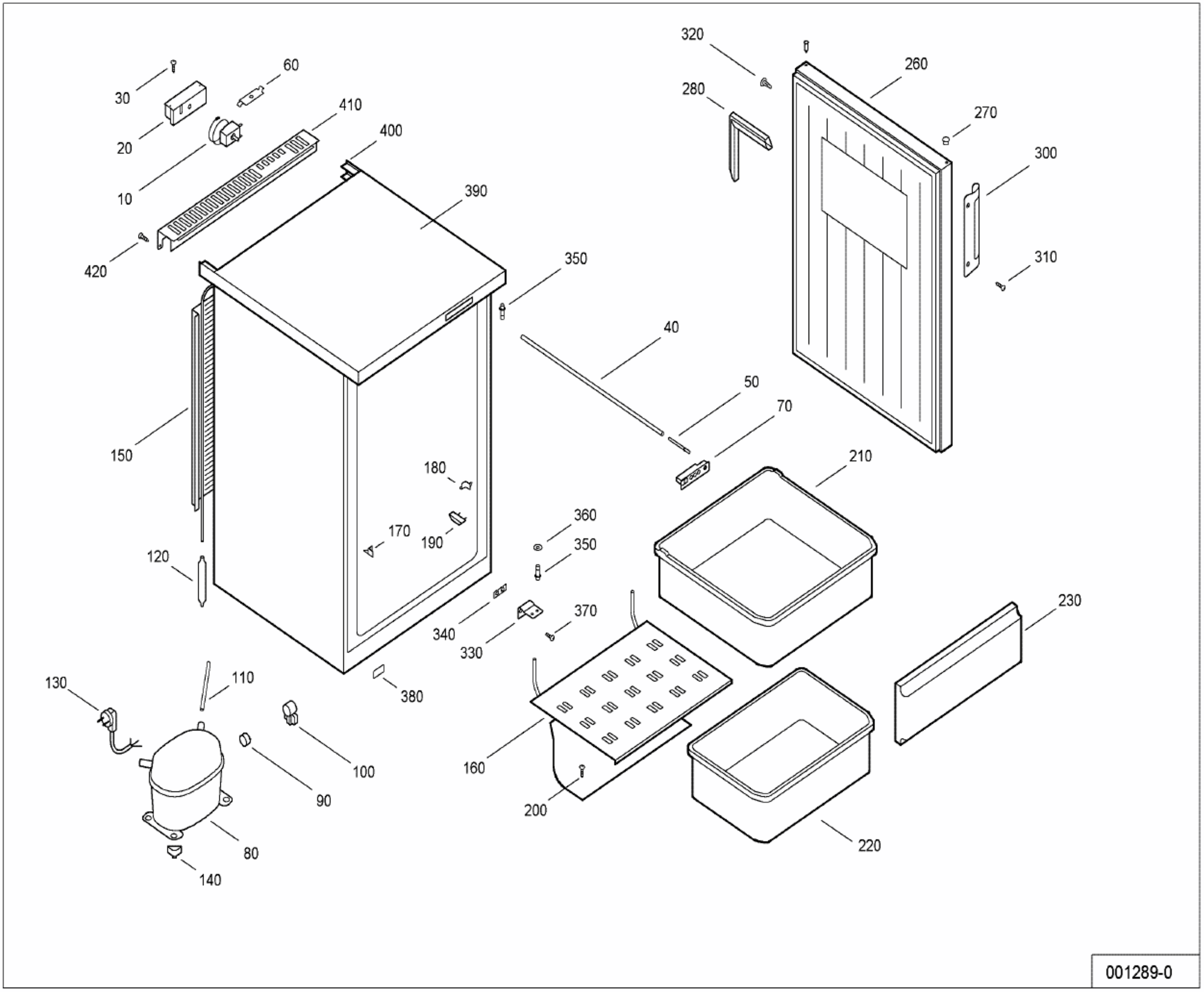
30
60
20
410
10
400
420
390
150
180
170
190
120
130
110
100
90
80
140
380
340
330
350
360
350
370
40
50
70
160
200
320
280
260
270
300
310
210
230
220
001289-0