0199

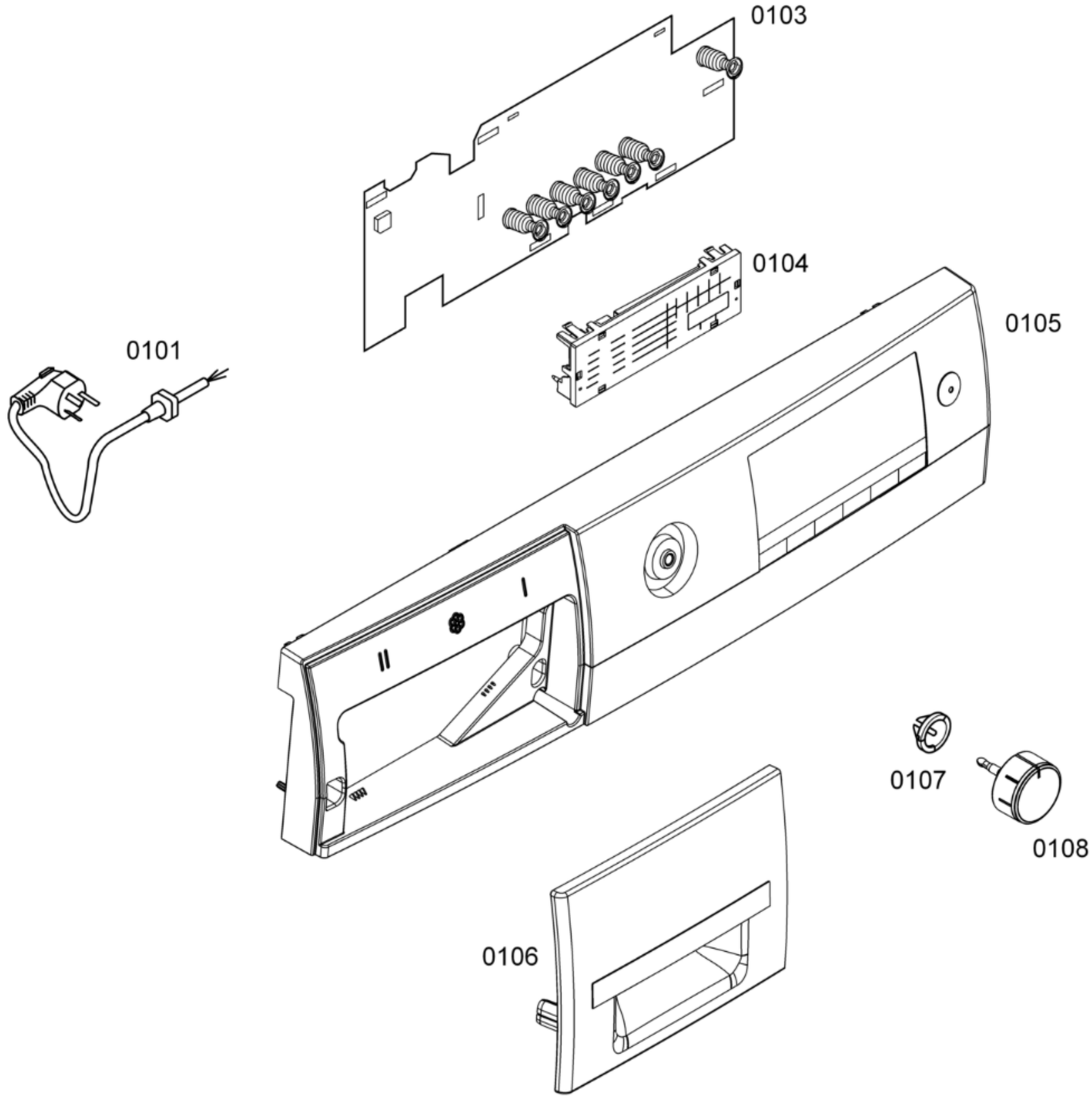

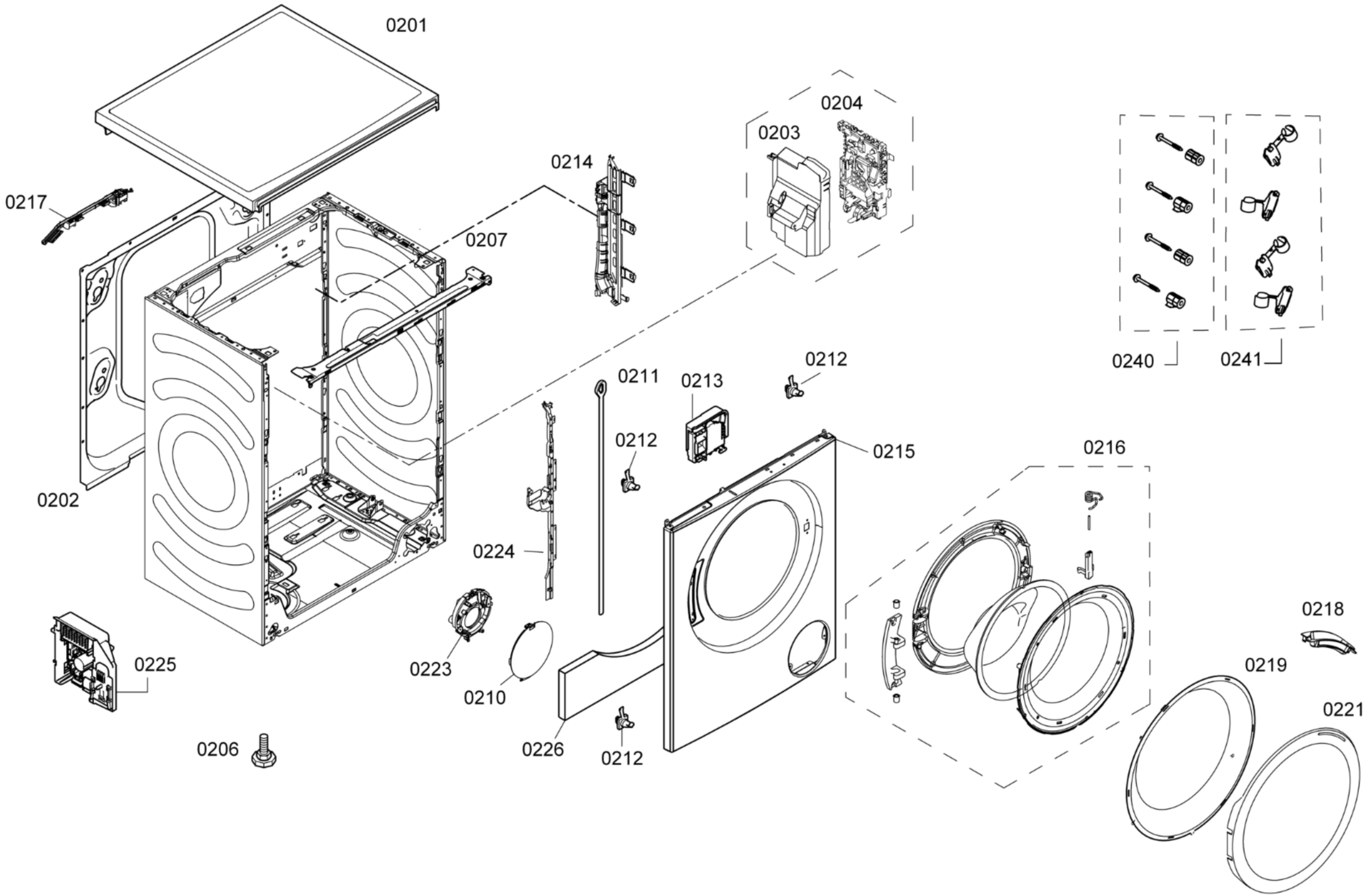

58300000173525 aet 000 a 2/5

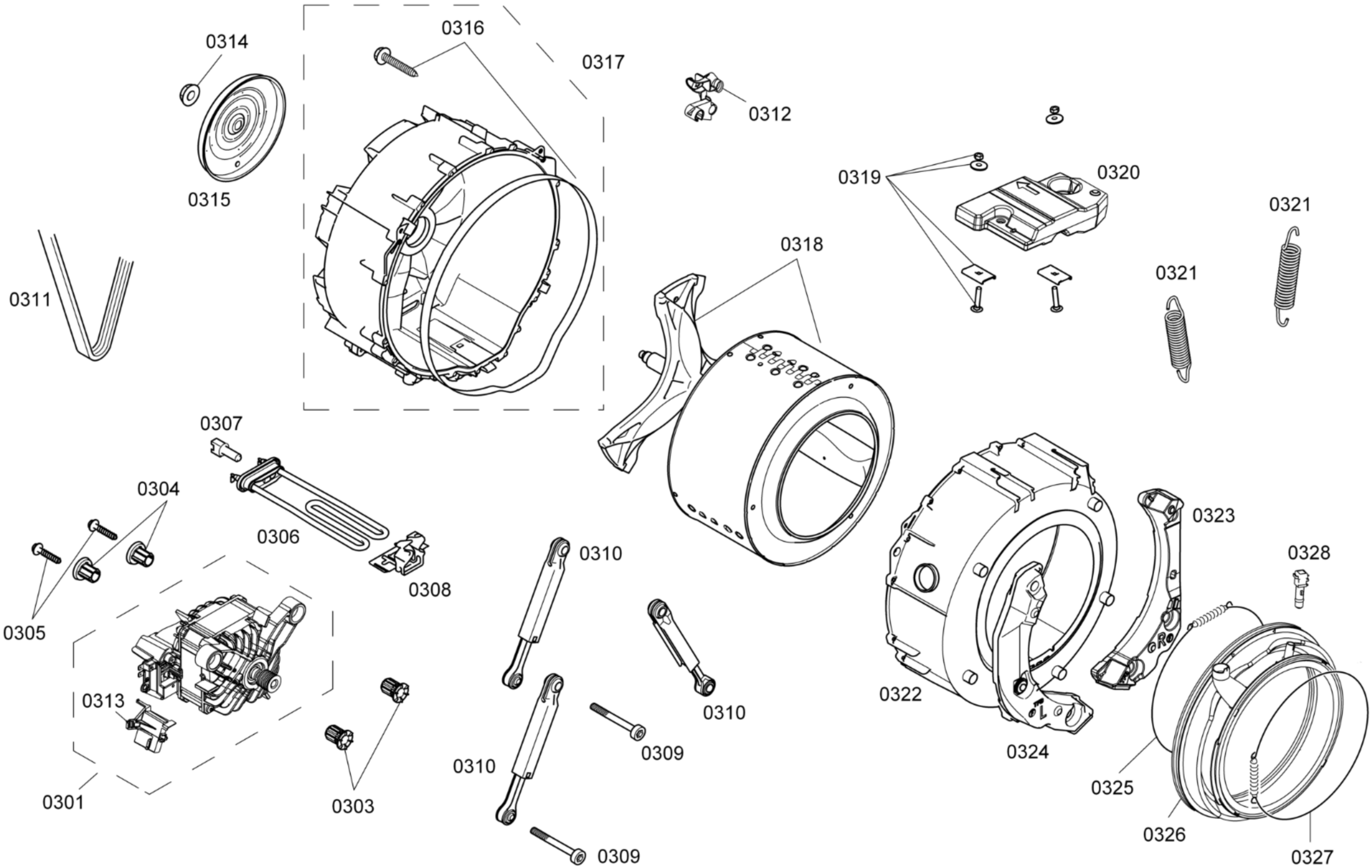

58300000173525 aet 000 a 3/5

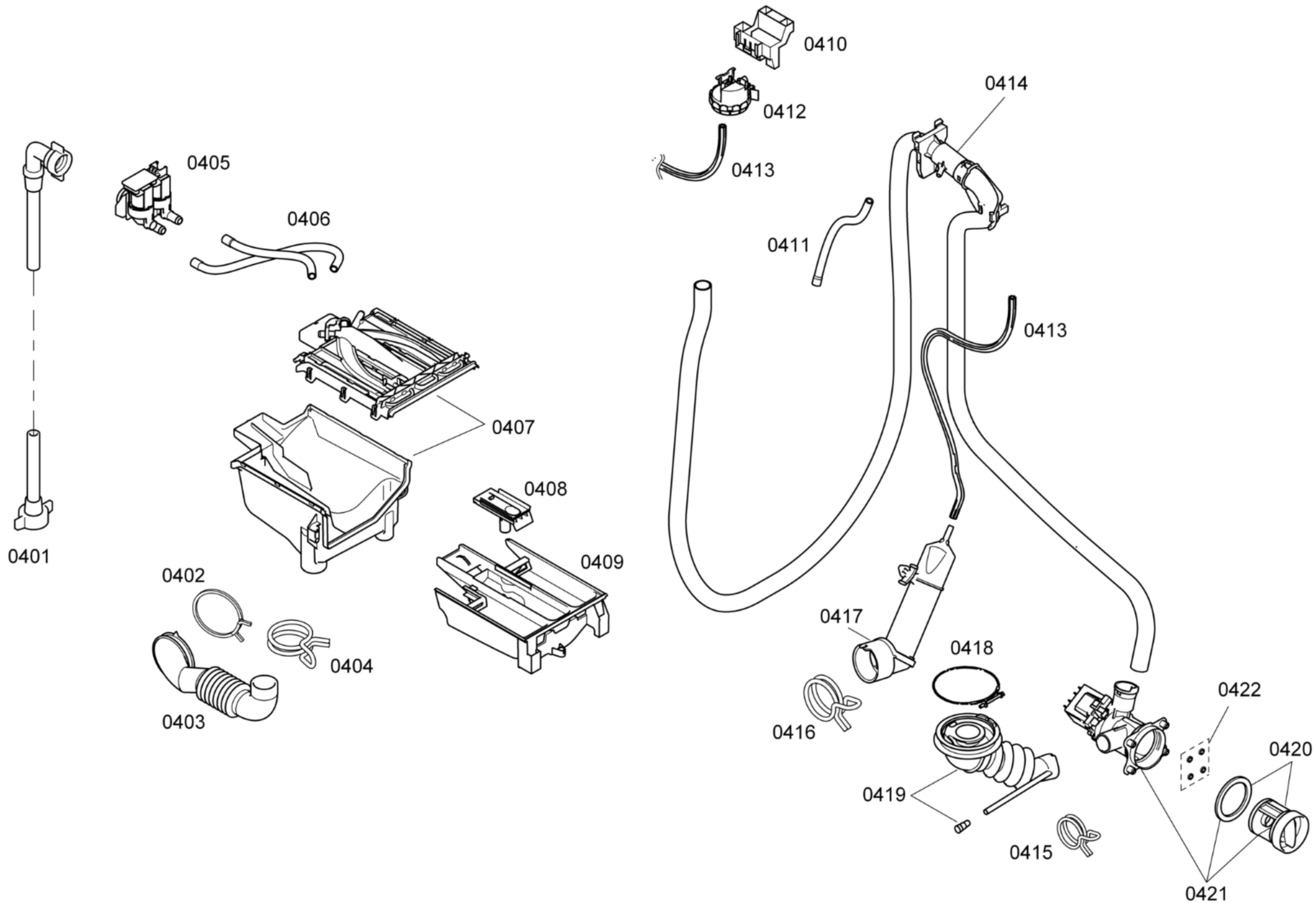
0410
0412
0414
0413
0405
0406
0411
0413
0407
0408
0409
0401
0402
0404
0403
0417
0418
0416
0422
0420
0419
0415
0421

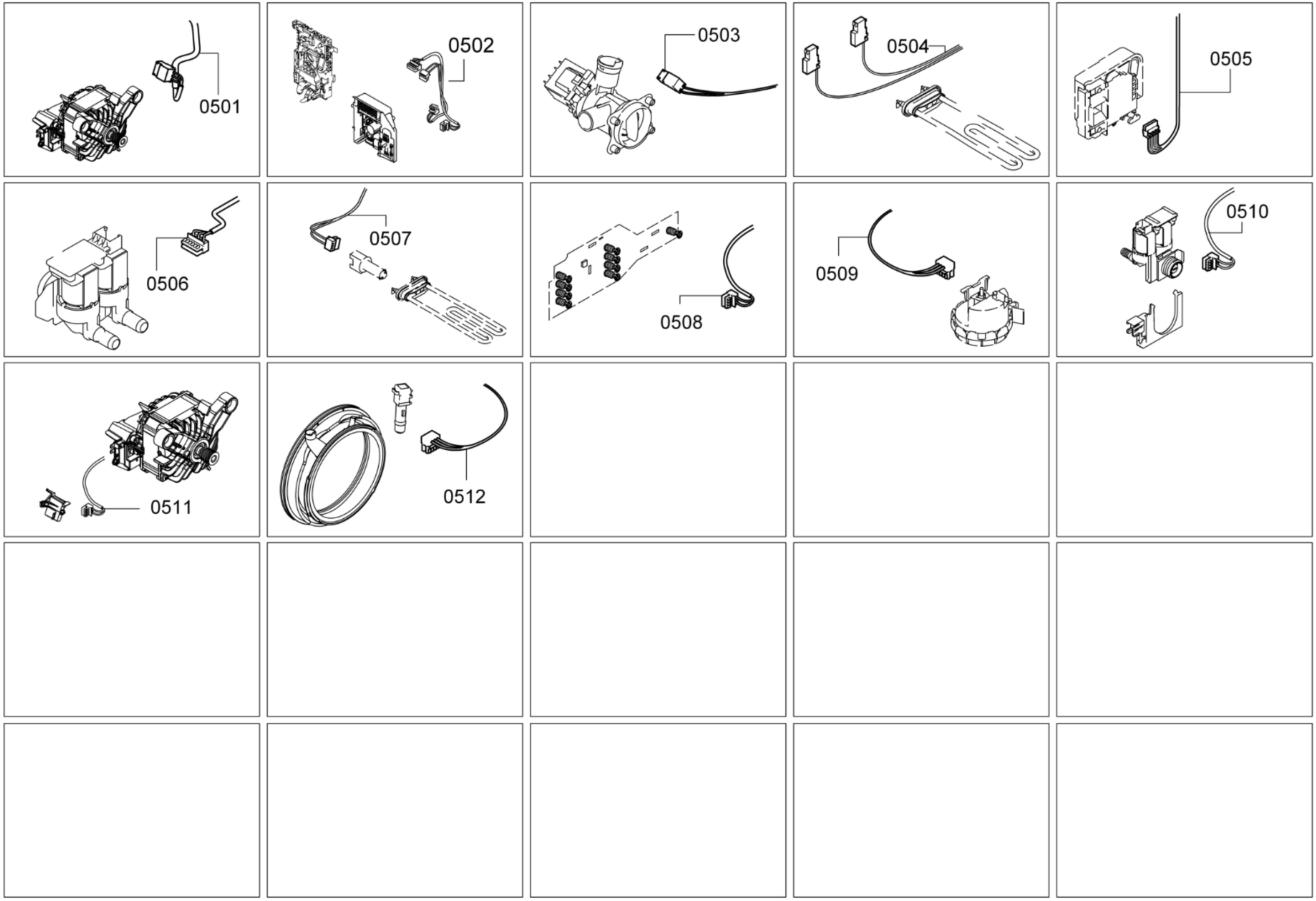
0501
0502
0503
0504
0505
0506
0507
0508
0509
0510
0511
0512