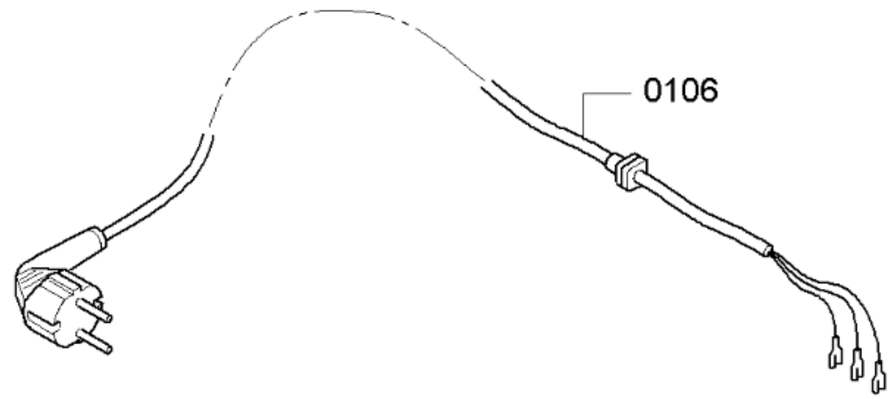

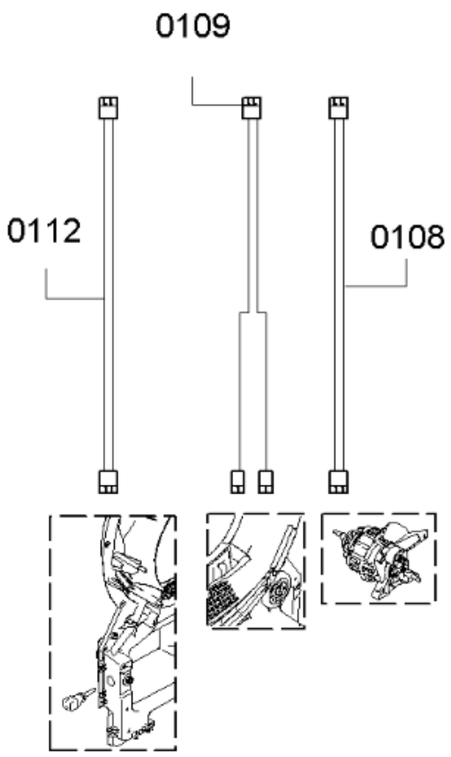

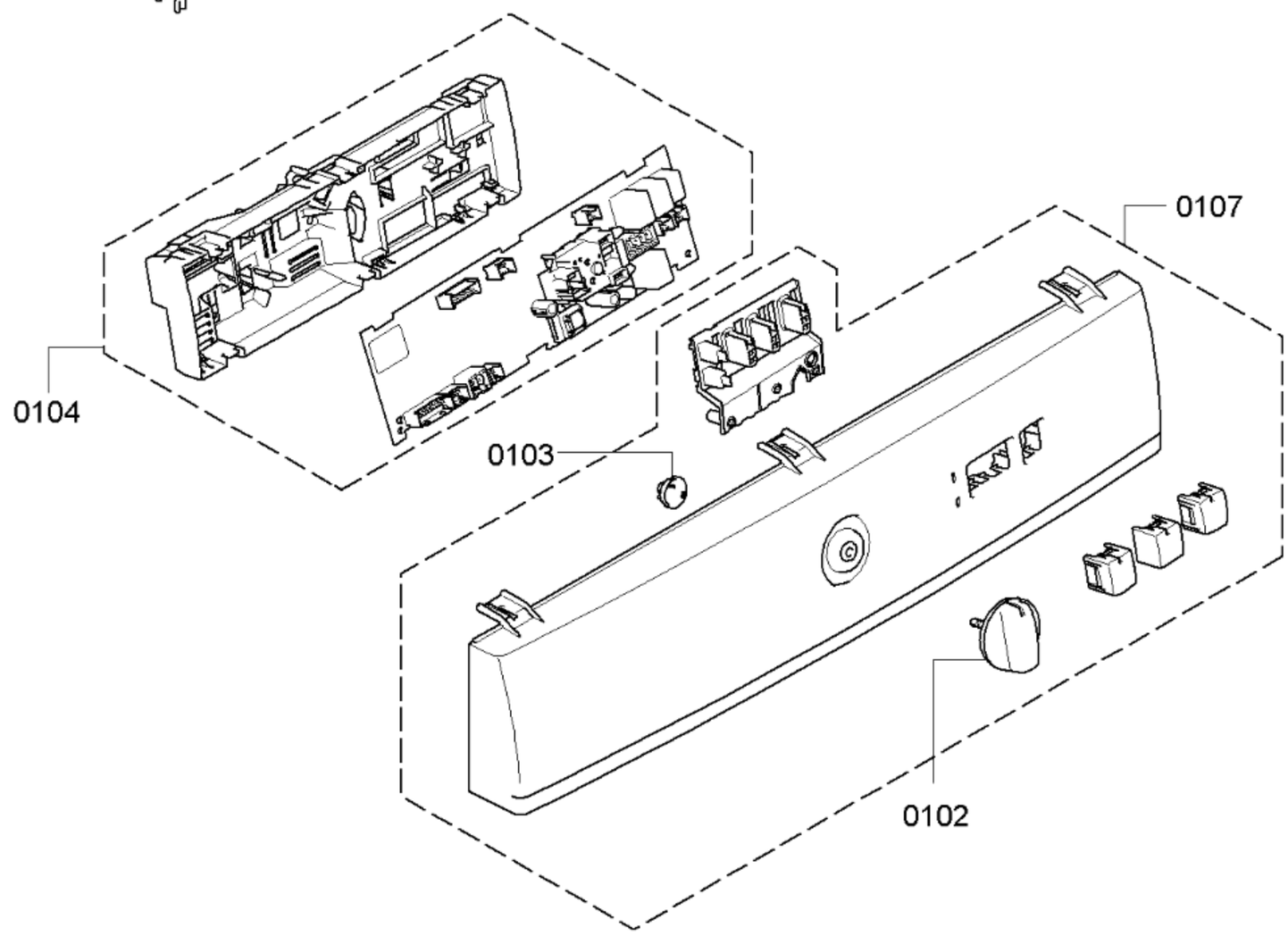

0199

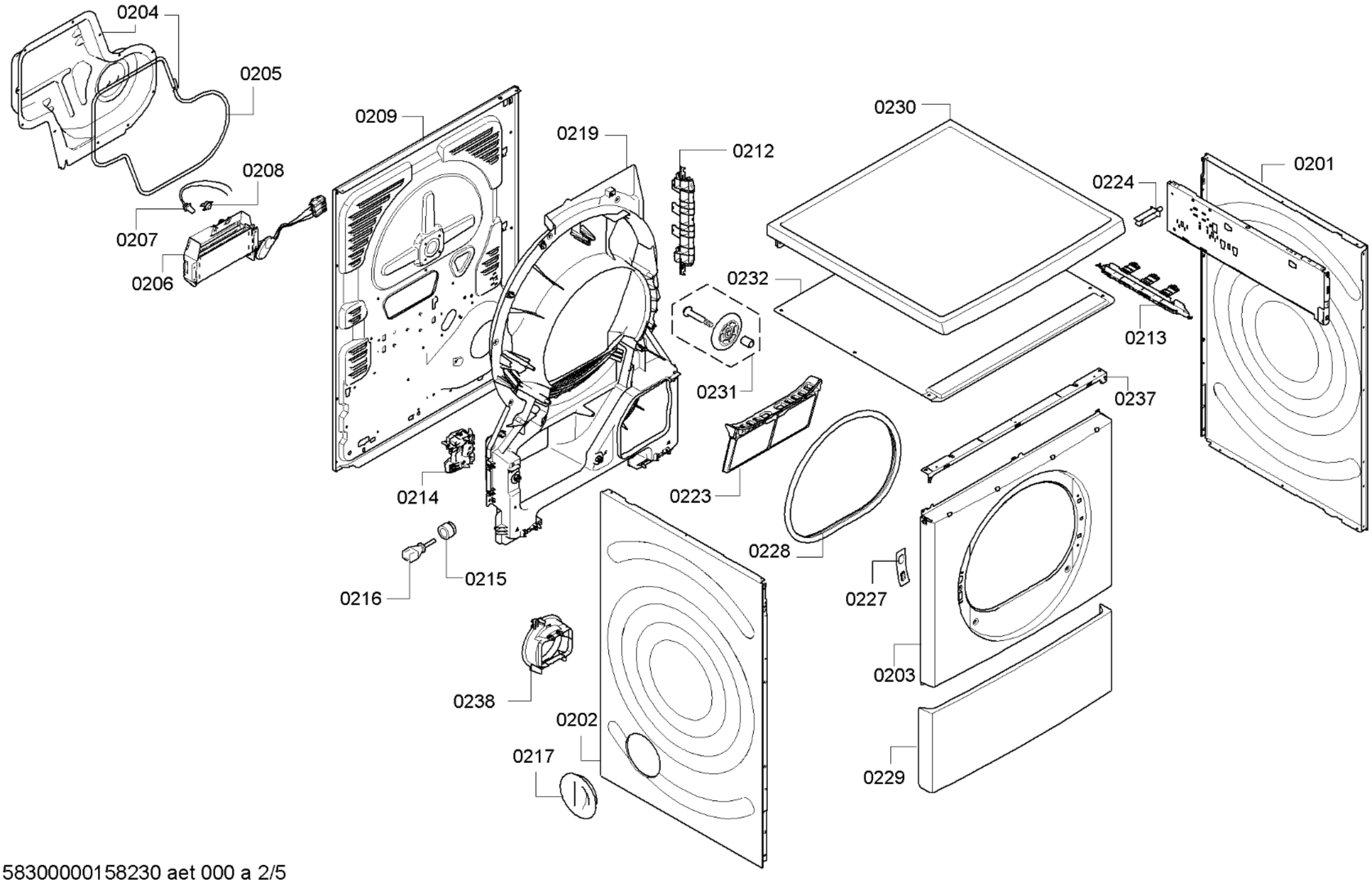
0204
0205
0208
0207
0206
0209
0219
0212
0230
0224
0201
0232
0213
0231
0237
0223
0214
0228
0215
0216
0227
0203
0238
0202
0217
0229

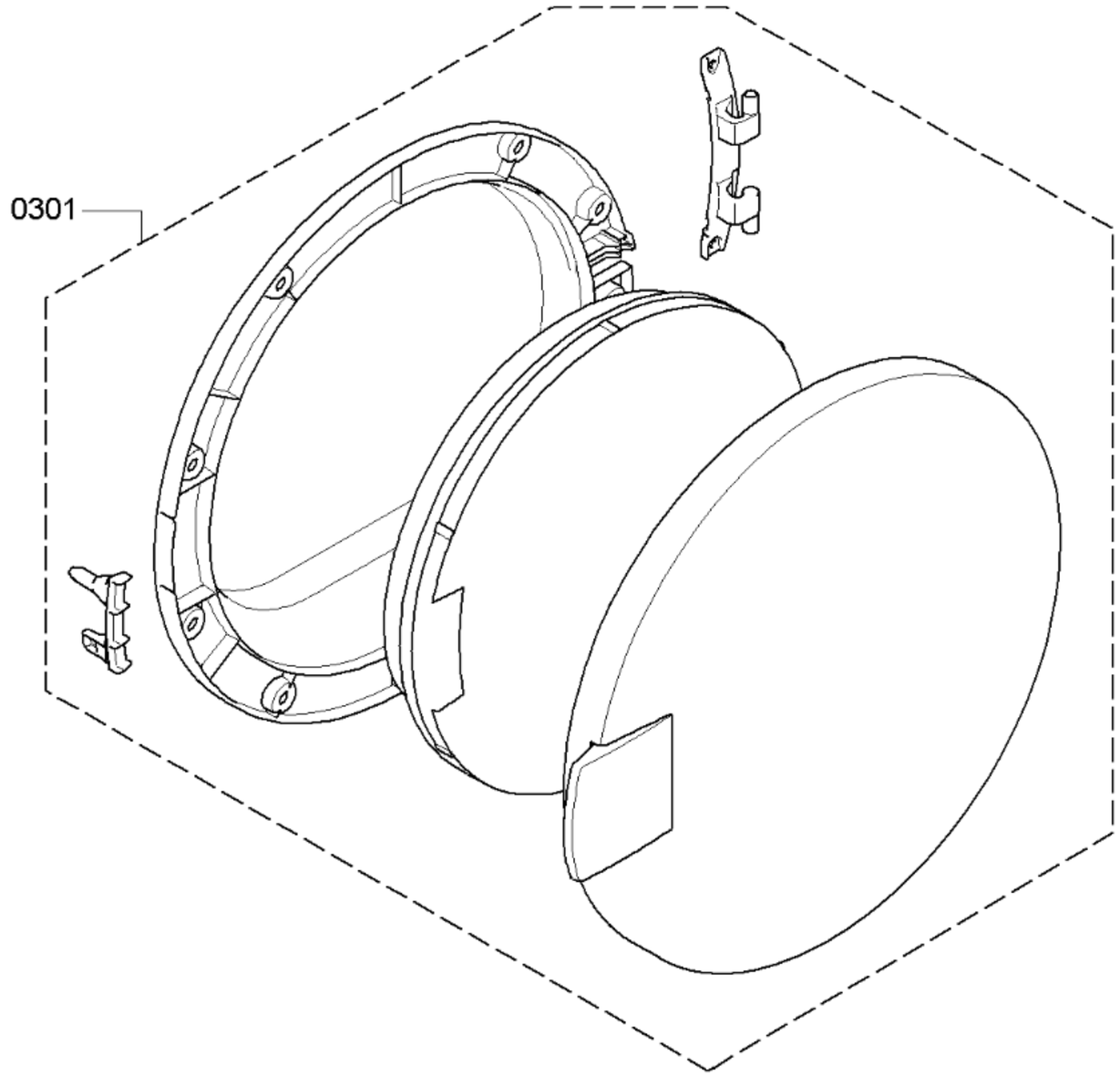
0301

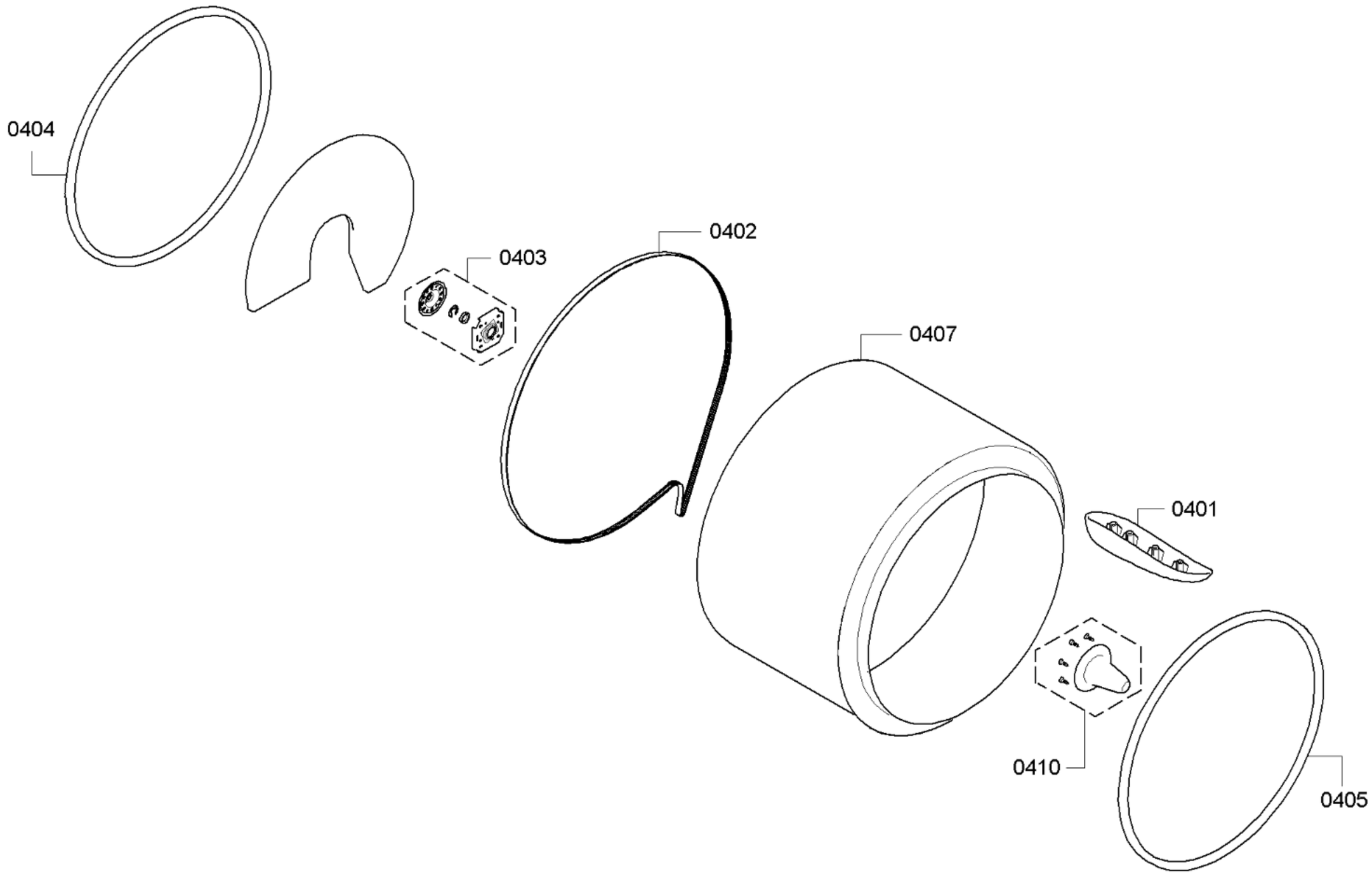
0404
0403
0402
0407
0401
0410
0405

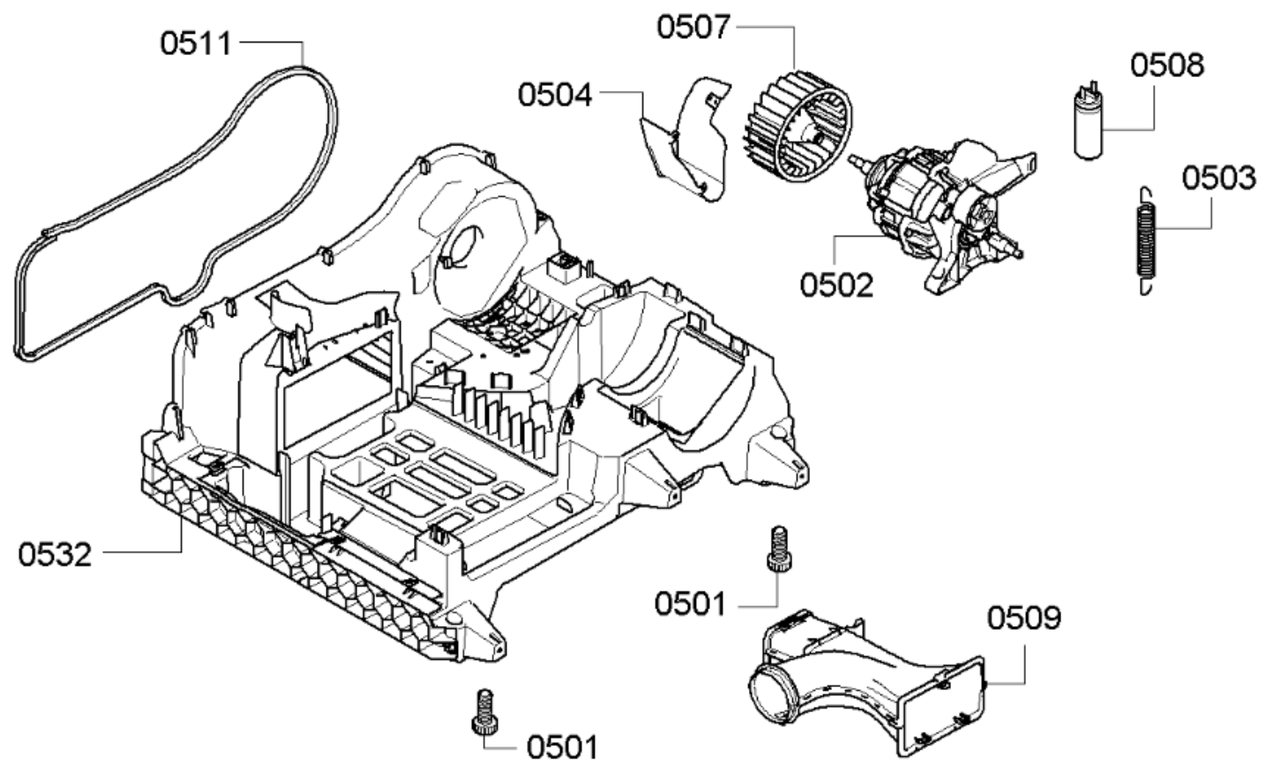
0511
0507
0504
0508
0503
0502
0532
0501
0509
0501